"Bicicletta" portacasse con altezza regolabile

Immagini Prodotto

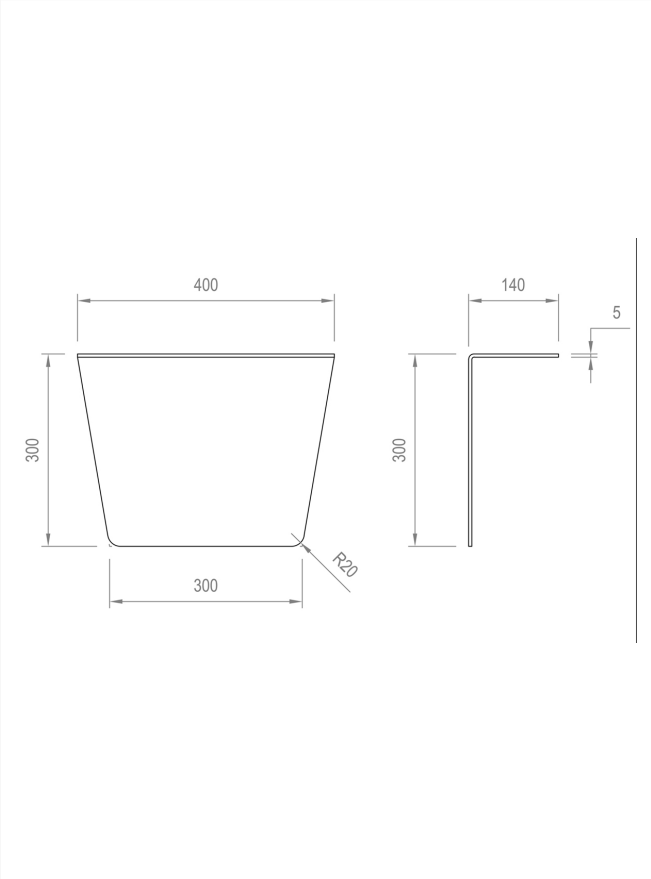

Descrizione

2 ruote in gomma piena fisse Ø200
1 ruota girevole su cuscinetti reggispinta Ø200
Dimensioni mm 1200x620x1700h
Pala di carico mm 400/310x290
Peso Kg. 31
Portata Kg. 400
Altezza regolabile da mm 1700 a mm 2150
Altezza maniglie da terra mm 1200
Distanza maniglie mm 510
Manopole in Gomma Atossica
Ruota posteriore su staffa zincata con rotazione su cuscinetti reggispinta
Regolazione altezza a mezzo volantini di tenuta
VERNICIATURA A POLVERI ACRILICHE
CONFORME NORME CE

Informazioni Aggiuntive

Cod. Prod.	ART018
GTIN/EAN	8053853150707
Fornito	Montato - Pronto all'uso
Peso kg	31.0000
Portata kg	400
Diametro Ruota in mm	200
Colore	Giallo RAL1028
Produttore	Carmeccanica
Paese di Produzione	Italia
Garanzia	5 Anni IT
Conformità	CE
Disponibilità	15 giorni