Benna completamente ribaltabile 160° 500lt 1000 kg

Immagini Prodotto

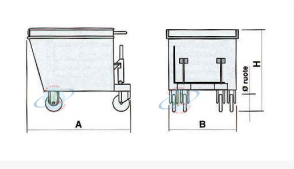

Descrizione

La benna è costruita con tubolari e lamiere d'acciaio, dimensionata, come le ruote, in funzione della portata. E' particolarmente adatta ad essere affiancata a macchine operatrici tipo torni, frese, presse, ecc. per il recupero e il trasporto degli scarti di produzione. La vasca a tenuta stagna impedisce gli scoli dei liquidi in fase di movimentazione. Ha due ganci di fermo e due ammortizzatori in gomma per assorbire gli urti del ribaltamento. Le due ruote fisse e le due ruote girevoli in Vulkolan, montate su cuscinetti a sfere, consentono un'agevole movimentazione manuale. Gli inforcamenti con snodo terminale permettono una facile rotazione a 160° della benna con una fuoriscita totale del contenuto; l'operatore può non scendere dal carrello elevatore per compiere questa operazione.

Dimensioni mm 1400x980x925
Portata kg 1000
Capacità l 500
Spessore lamiera vasca: 20/10
Spessore inforcamenti: 30/10
Spessore collegamenti 60/10
Altezza bocca mm 845
Peso indicativo kg 106

DA OGGI PIU' SICURE: FORNITE CON CATENA SICUREZZA AGGANCIO FORCHE

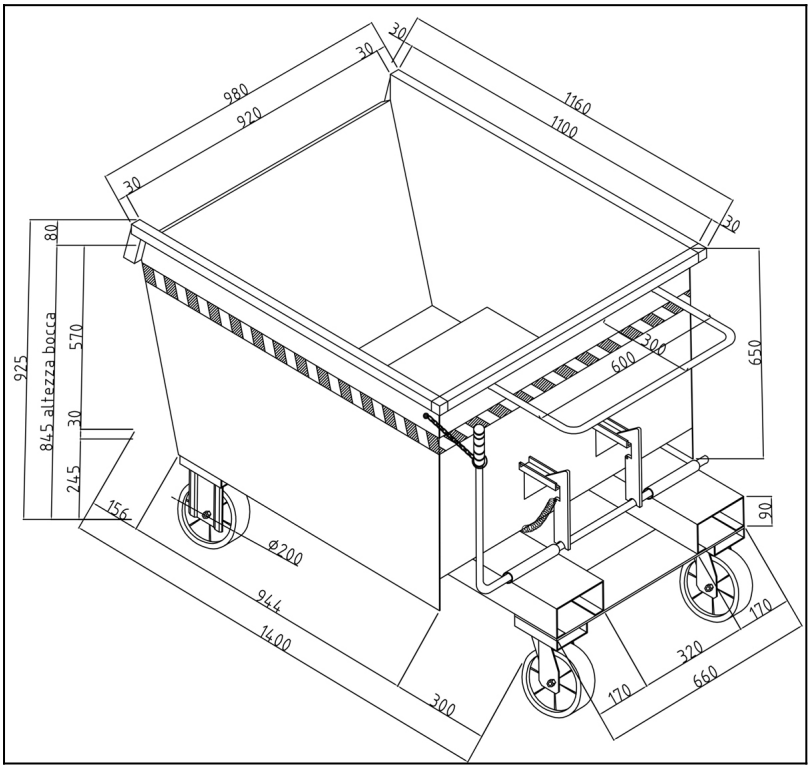

Informazioni Aggiuntive

Cod. Prod.	BCRF
Fornito	Montato - Pronto all'uso
Peso kg	106.0000
Portata kg	1000
Colore	Blu RAL5015
Produttore	Carmeccanica
Paese di Produzione	Italia
Garanzia	Legale
Conformità	n.a.
Disponibilità	7 giorni

Additional Options

Rubinetto a sfera da 3/4"	Rubinetto a sfera da 3/4"
Vasca di decantazione	Vasca di decantazione liquidi