Carrello Grande di servizio a 2 ripiani in acciaio AISI 304, 2 ruote con freno

Immagini Prodotto

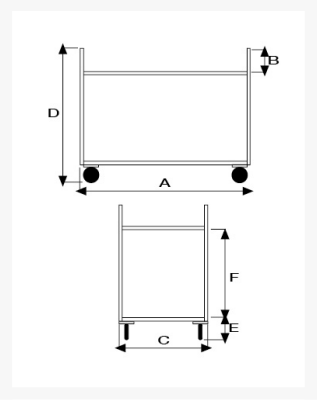

Descrizione

Carrello realizzato Completamente in Acciaio Inox 9/10 AISI304
4 ruote in gomma girevoli Ø 125 con supporti zincati 2 con freno di stazionamento

Dimensioni mm 1110x570x960h
Peso Kg. 12
Portata Kg. 100
Ripiani stampati
2 Piani in lamiera Stampata con bordo contenimento dimensioni mm 1000x500
Altezza bordo 20 mm
Paracolpi tondi in gomma grigia antitraccia

Carrello realizzato Completamente in Acciaio Inox 9/10 AISI304
CONFORME NORME CE

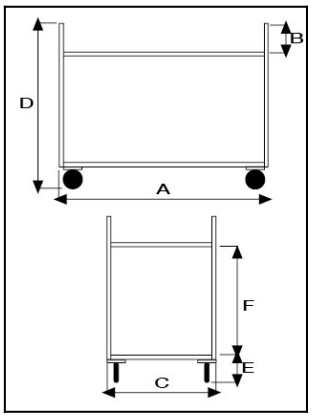

*fornito smontato

ART	A	B	C	D	E	F
07310450FR	**1110**	**100**	**570**	**960**	**325**	**485**

Informazioni Aggiuntive

Cod. Prod.	ART07310450FR
GTIN/EAN	8053853153227
Fornito	Smontato - Viteria a Corredo
Peso kg	12.0000
Portata kg	100
Ruota del Tipo:	Gomma Industriale
Colore	Inox BA Brillante
Produttore	Carmeccanica
Paese di Produzione	Italia
Garanzia	5 Anni IT
Conformità	CE
Disponibilità	7 giorni

Additional Options

Opzionale	2 Ruote con Freno