Carrello Grande di servizio a 3 ripiani in acciaio AISI 304

Immagini Prodotto

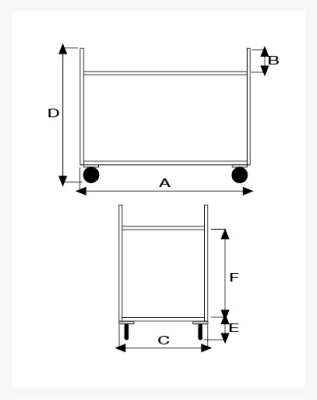

Descrizione

Carrello realizzato Completamente in Acciaio Inox 9/10 AISI304
4 ruote in gomma girevoli Ø 125 con supporti zincati

Dimensioni mm 1110x570x960h
Peso Kg. 12
Portata Kg. 100
3 Piani in lamiera Stampata con bordo contenimento dimensioni mm 1000x500
Altezza bordo 20 mm
Ripiani stampati
Paracolpi in gomma grigia antitraccia

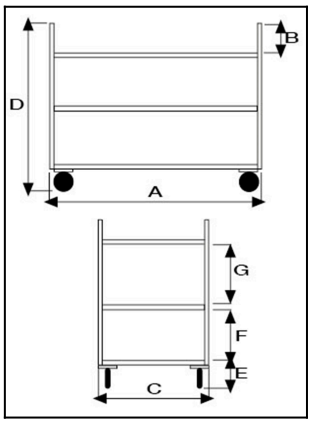

Carrello realizzato Completamente in Acciaio Inox 9/10 AISI304
CONFORME NORME CE

*fornito smontato

ART	A	B	C	D	E	F	G
07410450	**1110**	**50**	**570**	**960**	**340**	**240**	**240**

Informazioni Aggiuntive

Cod. Prod.	ART07410450
GTIN/EAN	8053853153265
Fornito	Smontato - Viteria a Corredo
Peso kg	12.0000
Portata kg	100
Ruota del Tipo:	Gomma Industriale
Colore	Inox BA Brillante
Produttore	Carmeccanica
Paese di Produzione	Italia
Garanzia	5 Anni IT
Conformità	CE
Disponibilità	Pronta Consegna