# Carrello Grande di servizio a 3 ripiani in acciaio AISI 304 con ruote con freno

## Immagini Prodotto

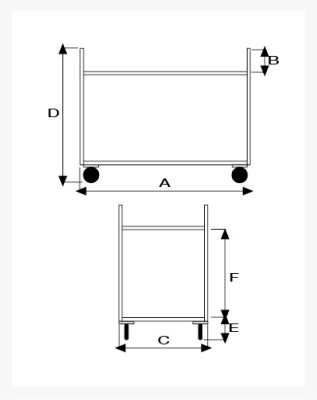


## Descrizione

Carrello realizzato Completamente in Acciaio Inox 9/10 AISI304

4 ruote in gomma girevoli Ø 125 con supporti zincati
**Dimensioni** mm 1110x570x960h
**Peso** Kg. 12
**Portata** Kg. 100
3 Piani in lamiera Stampata con bordo contenimento dimensioni mm 1000x500
Altezza bordo 20 mm
Ripiani stampati
Paracolpi in gomma grigia antitraccia

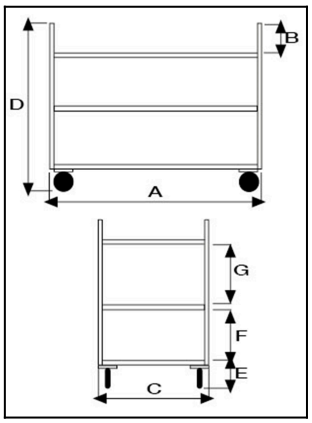


CONFORME NORME CE

*fornito smontato

| ART | A | B | C | D | E | F | G |
|---|---|---|---|---|---|---|---|
| **07410450FR** | **1110** | **50** | **570** | **960** | **340** | **240** | **240** |

## Informazioni Aggiuntive

| | |
|---|---|
| Cod. Prod. | ART07410450FR |
| GTIN/EAN | 8053853153272 |
| Fornito | Smontato - Viteria a Corredo |
| Peso kg | 12.0000 |
| Portata kg | 100 |
| Ruota del Tipo: | Gomma Industriale |
| Colore | Inox BA Brillante |
| Produttore | Carmeccanica |
| Paese di Produzione | Italia |
| Garanzia | 5 Anni IT |
| Conformità | CE |
| Disponibilità | 7 giorni |

## Additional Options

| | |
|---|---|
| **Opzionale** | 2 Ruote con Freno |