Carrello Medio di servizio a 2 ripiani in acciaio

Immagini Prodotto

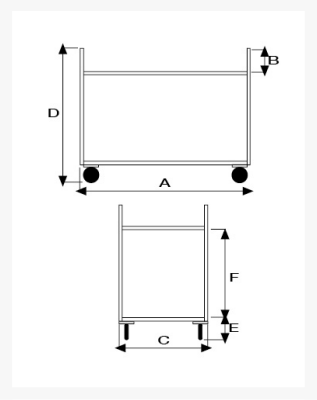

Descrizione

Carrello realizzato Completamente in Acciaio Inox 9/10 AISI304

4 ruote in gomma girevoli Ø 125 con supporti zincati
Dimensioni totali mm 910x570x965h
Peso Kg. 12
Portata Kg. 100
2 Piani in lamiera Stampata con bordo contenimento dimensioni mm 840x500
Altezza bordo 20 mm
Ripiani stampati
Paracolpi in gomma grigia antitraccia

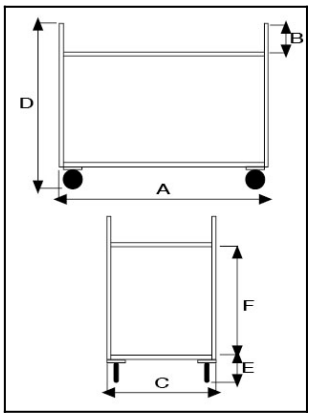

CONFORME NORME CE

*fornito smontato; spedito in scatola cm 105x60x25

ART	A	B	C	D	E	F
0738450	**910**	**100**	**570**	**965**	**340**	**485**

Informazioni Aggiuntive

Cod. Prod.	ART0738450
GTIN/EAN	8053853153234
Fornito	Smontato - Viteria a Corredo
Peso kg	12.0000
Portata kg	100
Ruota del Tipo:	Gomma Industriale
Colore	Inox BA Brillante
Produttore	Carmeccanica
Paese di Produzione	Italia
Garanzia	5 Anni IT
Conformità	CE
Disponibilità	Pronta Consegna