Carrello Medio di servizio a 3 ripiani in acciaio

Immagini Prodotto

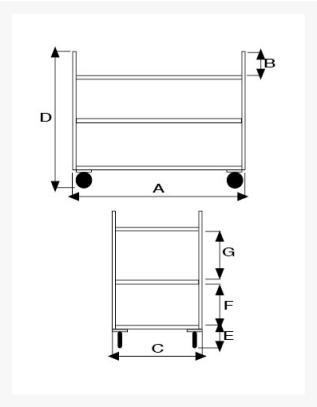

Descrizione

Carrello realizzato Completamente in Acciaio Inox 9/10 AISI304
4 ruote in gomma girevoli Ø 125 con supporti zincati

Dimensioni mm 920x580x965h
Peso Kg. 12
Portata Kg. 100
Ripiani stampati
3 Piani in lamiera Stampata con bordo contenimento dimensioni mm 840x500
Altezza bordo 20 mm
Paracolpi in gomma grigia antitraccia
CONFORME NORME CE

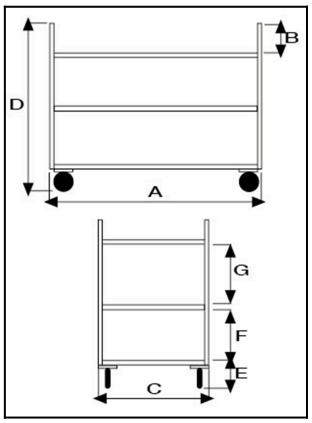

*fornito smontato

ART	A	B	C	D	E	F	G
0748450	**920**	**100**	**580**	**965**	**340**	**225**	**225**

Informazioni Aggiuntive

Cod. Prod.	ART0748450
GTIN/EAN	8053853153289
Fornito	Smontato - Viteria a Corredo
Peso kg	12.0000
Portata kg	100
Ruota del Tipo:	Gomma Industriale
Colore	Inox BA Brillante
Produttore	Carmeccanica
Paese di Produzione	Italia
Garanzia	5 Anni IT
Conformità	CE
Disponibilità	Pronta Consegna