Carrello Porta Sacchi Ruote Anti Fororatura

Immagini Prodotto

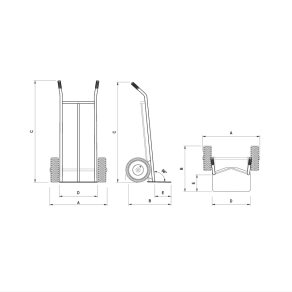

Descrizione

Porta sacchi leggero con spalla curva ideale per accogliere sacchi, fusti o materiali morbidi.
Ideale per lavori di carico, consegne, traslochi, ma anche per lavori domestici o di giardino.
Utile per piccoli trasporti casalinghi e ben utilizzato a livello industriale, leggero e facile da usare.
2 ruote antiforatura cerchio acciaio Ø260
Nucleo in lamiera verniciata e anello antiforatura in poliuretano nero con battistrada.
Carrello per gres, asfalto, cemento, resinato, grigliato e sterrato.
Dimensioni: mm 585x510x1095h
Pala di carico: mm 400x250
Peso Kg. 8
Portata Kg. 150
Manopole in gomma atossica
Impugnatura ergonomica
Barra centrale di sostegno
Telaio d'acciaio elettro saldato.
VERNICIATURA A POLVERI ACRILICHE
CONFORME NORME CE

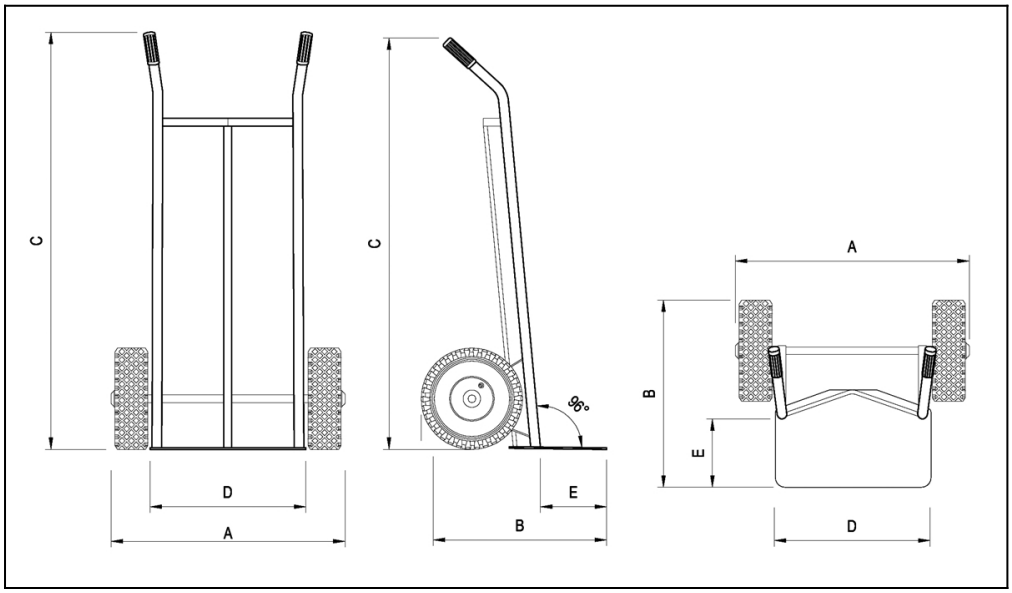

	A	B	C	D	E
mm	585	510	1095	400	250

Informazioni Aggiuntive

Cod. Prod.	ART105-02
Fornito	Montato - Pronto all'uso
Peso kg	9.0000
Dimensioni Pala in mm	400x250
Portata kg	150
Ruota del Tipo:	Antiforatura PU - Cerchio Acciaio
Colore	Giallo RAL1028
Produttore	Carmeccanica
Paese di Produzione	Italia
Garanzia	5 Anni IT
Conformità	CE
Disponibilità	Pronta Consegna