Carrello Saliscala "doppia pedana"

Immagini Prodotto

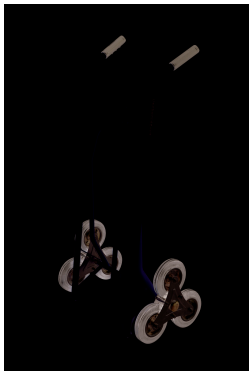

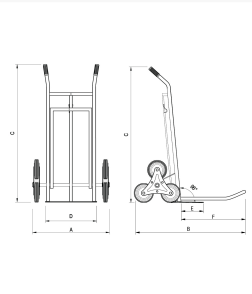

Descrizione

Porta sacchi leggero con spalla curva ideale per accogliere sacchi, fusti o materiali morbidi.
Ideale per lavori di carico, consegne, traslochi, ma anche per lavori domestici o di giardino.

Carrello sviluppato per superare fastidiosi dislivelli (come scale) con doppia pedana apribile per avere un maggior spazio di carico. Ottima stabilità sia per uso domestico che per uso industriale, leggero e facile da usare.
6 ruote gomma industriale su stella rotante Ø150
Supporto a stella in lamiera stampata e zincata con mozzo centrale con cuscinetto a rulli. Ruote con volvenza a rulli.
Carrello per gres, asfalto, cemento e resinato.
Dimensioni: mm 610x540x1095h
Pala di carico mm 400x250
Peso Kg. 15
Portata Kg. 150
Manopole in gomma atossica
Impugnatura ergonomica
Barra centrale di sostegno
Telaio d'acciaio elettro saldato.
VERNICIATURA A POLVERI ACRILICHE
CONFORME NORME CE

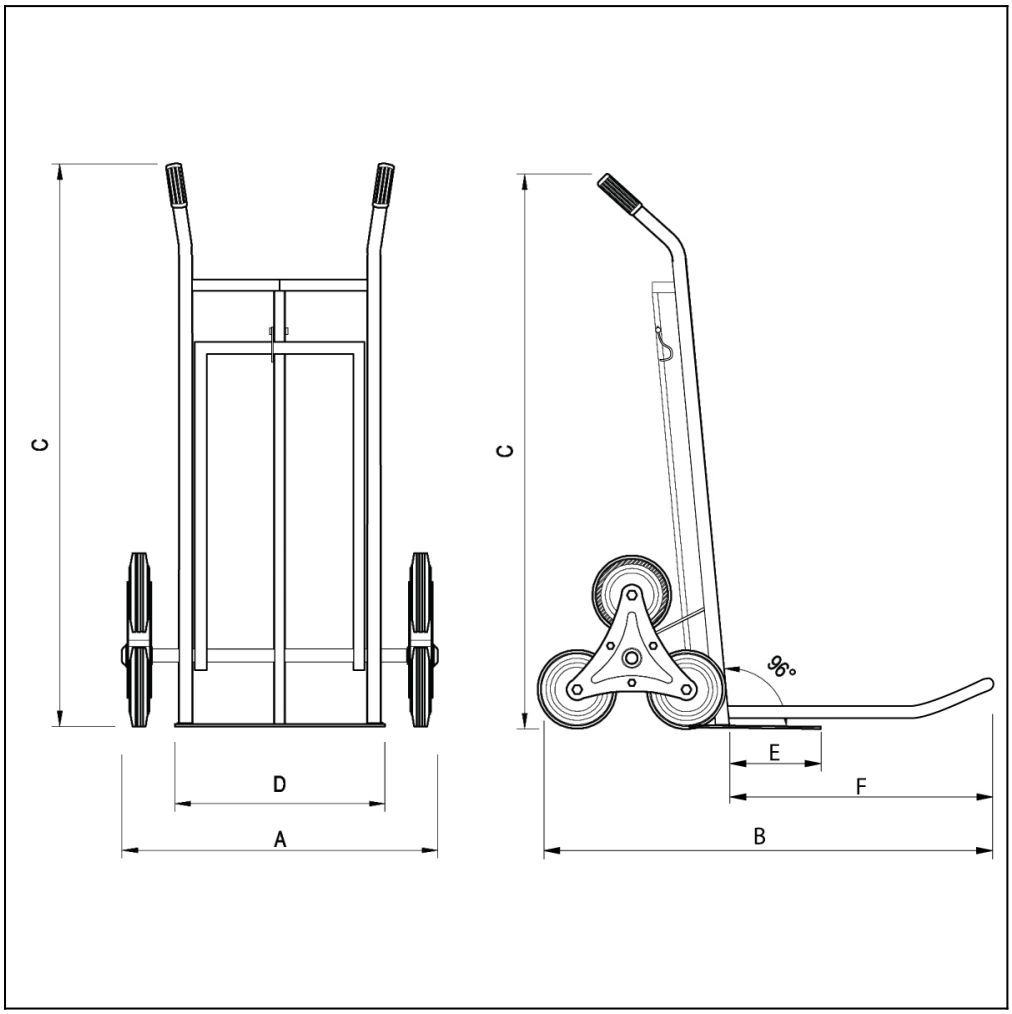

	A	B	C	D	E	F
mm	610	825	1095	400	250	470

Informazioni Aggiuntive

Cod. Prod.	ART106R
GTIN/EAN	8053853153937
Fornito	Montato - Pronto all'uso
Peso kg	15.0000
Dimensioni Pala in mm	400x250
Portata kg	150
Diametro Ruota in mm	Stella
Ruota del Tipo:	Gomma Industriale
Colore	Giallo RAL1028
Produttore	Carmeccanica
Paese di Produzione	Italia
Garanzia	5 Anni IT
Conformità	D.Lgs 81/2008
Disponibilità	Pronta Consegna