# Carrello porta sacchi ruote pneumatiche

## Immagini Prodotto

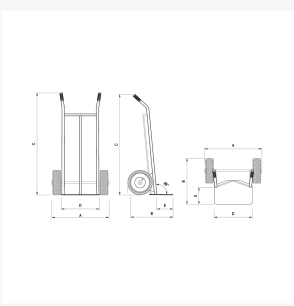

## Descrizione

Porta sacchi leggero con spalla curva ideale per accogliere sacchi, fusti o materiali morbidi.
Ideale per lavori di carico, consegne, traslochi, ma anche per lavori domestici o di giardino.
Utile per piccoli trasporti casalinghi e ben utilizzato a livello industriale, leggero e facile da usare.
2 Ruote Pneumatiche cerchio nylon Ø 260
Pneumatica a 4 tele con camera d'aria, corpo in nylon, volvenza su gabbia a rulli, pressione massima 2,0 Bar (30 Psi).
Carrello per gres, asfalto, cemento, resinato, grigliato e sterrato.

**Dimensioni**: mm 585x510x1095h
**Pala di carico:** mm 400x250
**Peso** Kg. 8
**Portata** Kg. 150
Manopole in gomma atossica
Impugnatura ergonomica
Barra centrale di sostegno
Telaio d'acciaio elettro saldato.
VERNICIATURA A POLVERI ACRILICHE
CONFORME NORME CE

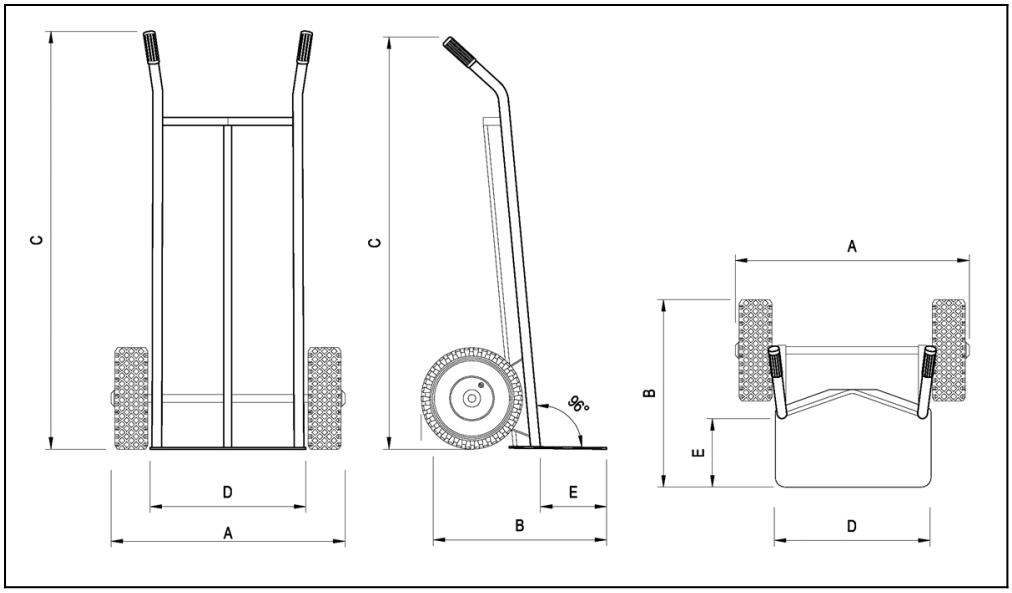


| | A | B | C | D | E |
|---|---|---|---|---|---|
| **mm** | 585 | 510 | 1095 | 400 | 250 |

## Informazioni Aggiuntive

| | |
|---|---|
| Cod. Prod. | ART105 |
| GTIN/EAN | 8053853153890 |
| Fornito | Montato - Pronto all'uso |
| Peso kg | 8.0000 |
| Dimensioni Pala in mm | 400x250 |
| Portata kg | 150 |
| Ruota del Tipo: | Pneumatica - Cerchio Nylon |
| Colore | Giallo RAL1028 |
| Produttore | Carmeccanica |
| Paese di Produzione | Italia |
| Garanzia | 5 Anni IT |
| Conformità | CE |
| Disponibilità | Pronta Consegna |