Gru idraulica smontabile con pompa doppio effetto 1500 Kg

Immagini Prodotto

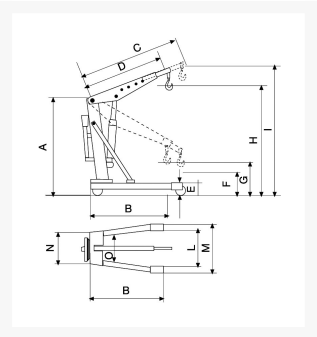

Descrizione

Lo stelo rettificato e cromato garantisce un'alta affidabilità nel tempo.
Braccio allungabile in quattro posizioni di lavoro.
Ruote posteriori girevoli per la massima manovrabilità
Gancio girevole a 360°
Dotata di tiranti laterali
Valvola di protezione contro i sovraccarichi incorporata
Comando di discesa a velocità controllata.

Pompa idraulica a due velocità.
Ruote in nylon adiprene

IL MODELLO GRUEX15 NON RICHIEDE ALCUNA CERTIFICAZIONE NE ABILITAZIONE PER CHI LA UTILIZZA.

VERNICIATURA A POLVERI EPOSSIDICHE
CONFORME NORME CE

ART	Portata Kg.	I Kg.	II Kg.	III Kg.	IV Kg.	A	B	C	D	E	F	G	H	I	L	M	N	O	Peso Kg.
GRUEX15	1500	1500	1200	800	500	1885	1800	1820	1370	200	600	850	2750	3100	835	1050	1000	835	171

Informazioni Aggiuntive

Cod. Prod.	GRUEX15
GTIN/EAN	8053853155344
Fornito	Smontato - Viteria a Corredo
Peso kg	170.0000
Portata kg	1500
Ruota del Tipo:	Nylon/Adiprene
Colore	Rosso RAL3000
Paese di Produzione	Italia
Garanzia	2 Anni IT
Conformità	CE
Disponibilità	7 giorni