Pianale Grande mm 600x900 in acciaio inox AISI 304

Immagini Prodotto

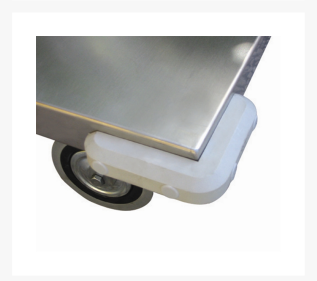

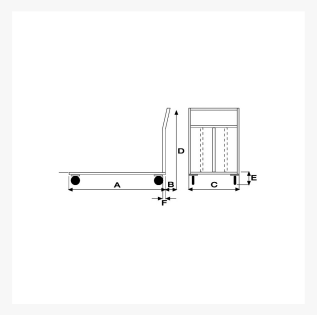

Descrizione

4 ruote (2 fisse, 2 girevoli) gomma antitraccia Ø 125
Dimensioni totali mm 600x1000x1000h
Dimensione piano mm 600x900
Peso Kg. 22
Portata Kg. 350
Pianale in Lamiera Alto Spessore 20/10 con chassy portante in tubolare
Manico di spinta in tubolare tondo con 3 traverse di contenimento
Supporti ruote imbullonati alla struttra attraverso contropiastre saldate allo chassy
Struttura completamente in Acciaio Inox AISI 304

CONFORME NORME CE

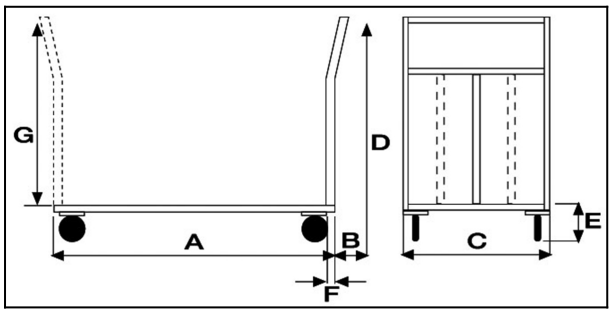

ART	A	B	C	D	E	F
042AINOX	900	70	600	1000	210	30

Informazioni Aggiuntive

Cod. Prod.	ART042AINOX
GTIN/EAN	8053853152039
Fornito	Montato - Pronto all'uso
Peso kg	17.0000
Portata kg	350
Diametro Ruota in mm	125
Ruota del Tipo:	Gomma Antitraccia
Colore	Inox Satinato
Produttore	Carmeccanica
Paese di Produzione	Italia
Garanzia	5 Anni IT
Conformità	CE
Disponibilità	7 giorni

Additional Options

Antivibrante	Applicazione antivibrante su 1 piano