Pianale Grande mm 600x900 in acciaio inox AISI 304 con ruote girevoli di cui 2 ruote con freno

Immagini Prodotto

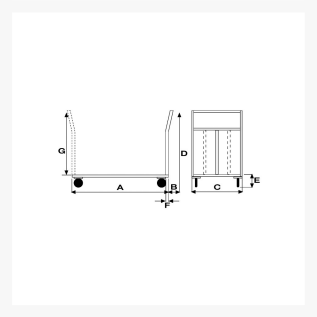

Descrizione

Dimensioni totali mm 600x1000x1000h
Dimensione piano mm 600x900
Peso Kg. 22
Portata Kg. 350
Struttura completamente in Acciaio Inox AISI 304
Pianale in Lamiera Alto Spessore 12/10 con chassy portante in tubolare
Manico di spinta in tubolare tondo con 3 traverse di contenimento

4 ruote nucleo in poliammide nero (nylon 6) e rivestimento in gomma elastica antitraccia grigia con rullini Ø 125
2 ruote montate su supporti girevoli
2 ruote montate su supporti girevoli con freno di stazionamento
Gabbia a rulli ZINCATA
Supporti ruote ZINCATI imbullonati alla struttura attraverso contropiastre saldate allo chassy
Supporti ruote in acciaio inox solo su richiesta

CONFORME NORME CE

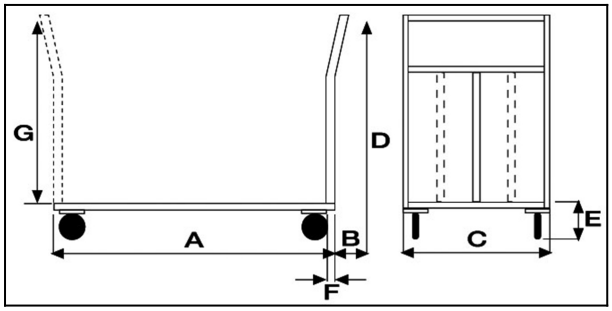

ART	A	B	C	D	E	F
042AGIRFRINOX	900	70	600	1000	210	30

Informazioni Aggiuntive

Cod. Prod.	ART042AGIRFRINOX
GTIN/EAN	8053853152015
Fornito	Montato - Pronto all'uso
Peso kg	22.0000
Portata kg	350
Diametro Ruota in mm	125
Ruota del Tipo:	Gomma Antitraccia
Colore	Inox Satinato
Produttore	Carmeccanica
Paese di Produzione	Italia
Garanzia	5 Anni IT
Conformità	CE
Disponibilità	7 giorni

Additional Options

Antivibrante	Applicazione antivibrante