Pianale Maxi mm 1200x800 con 4 Ruote Pneumatiche Girevoli con freno

Immagini Prodotto

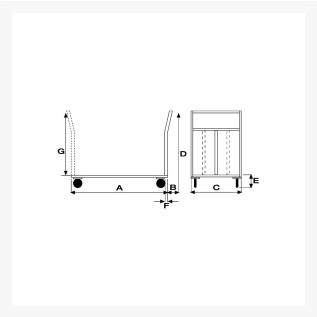

Descrizione

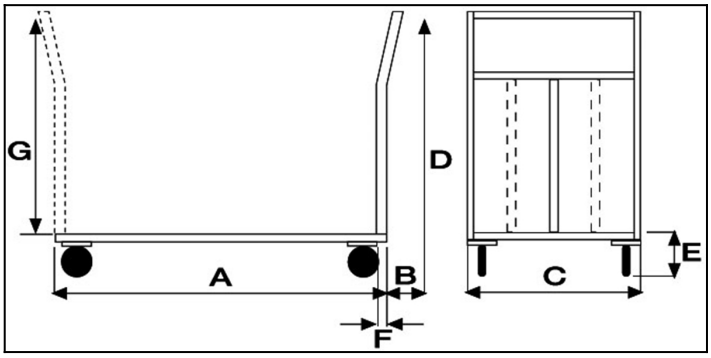

4 Ruote Pneumatiche girevoli, di cui 2 con freno Ø 260.
Dimensioni totali mm 1300x800x1125h.
Dimensioni piano mm 1200x800
Portata Kg. 500
Peso Kg. 46
Pianale in Lamiera Alto Spessore 20/10 con chassy portante in tubolare
Manico di spinta saldato al piano in tubolare tondo con quattro traverse di contenimento
Verniciatura a polveri Acriliche a spessore garantito di minimo 50 micron colore BLU RAL 5015

CONFORME NORME CE

ART	A	B	C	D	E	F
044A	1200	70	800	1125	340	30

Carrello pianale portatutto monoblocco in acciaio saldato.
Carrello ideale per la movimentazione di materiali in magazzino.

Informazioni Aggiuntive

Cod. Prod.	ART044AGIRFR
GTIN/EAN	8053853152343
Fornito	Montato - Pronto all'uso
Peso kg	46.0000
Portata kg	500
Diametro Ruota in mm	200
Ruota del Tipo:	Pneumatica - Cerchi Acciaio
Colore	Blu RAL5015
Produttore	Carmeccanica
Paese di Produzione	Italia
Garanzia	5 Anni IT
Conformità	CE
Disponibilità	Pronta Consegna

Additional Options

Paracolpi angolari	2 paracolpi angolari in gomma grigia antitraccia
	4 paracolpi angolari in gomma grigia antitraccia
Antivibrante	Applicazione antivibrante