Pianale Maxi mm 1200x800 in acciaio inox con Ruote Pneumatiche Girevoli

Immagini Prodotto

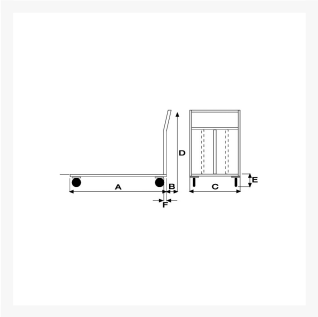

Descrizione

4 Ruote Pneumatiche Girevoli Ø 260.
Dimensioni totali mm 1300x800x1055h.
Dimensioni piano mm 1200x800
Portata DaN Kg 400
Portata Statica Kg 500
Peso Kg 35
Pianale in Lamiera Alto Spessore 20/10 con chassy portante in tubolare
Manico di spinta in tubolare tondo con quattro traverse di contenimento

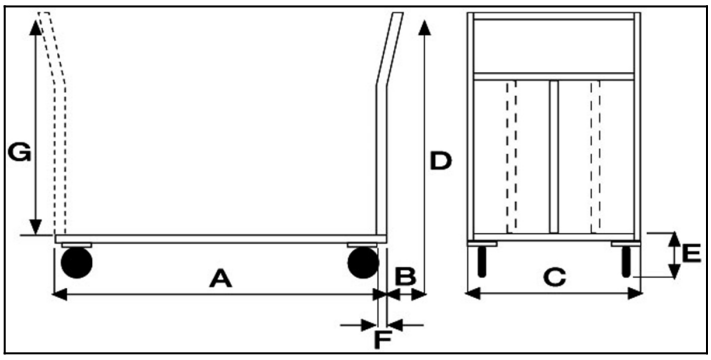

Struttura completamente in Acciaio Inox AISI 304
CONFORME NORME CE

ART	A	B	C	D	E	F
044AGIRINOX	**1200**	**70**	**800**	**1125**	**340**	**30**

Informazioni Aggiuntive

Cod. Prod.	ART044AGIRINOX
GTIN/EAN	8053853152374
Fornito	Montato - Pronto all'uso
Peso kg	35.0000
Portata kg	500
Diametro Ruota in mm	200
Ruota del Tipo:	Gomma Antitraccia
Colore	Inox Satinato
Produttore	Carmeccanica
Paese di Produzione	Italia
Garanzia	5 Anni IT
Conformità	CE
Disponibilità	7 giorni