Pianale Medio mm 500x800, 4 ruote girevoli di cui 2 con freno

Immagini Prodotto

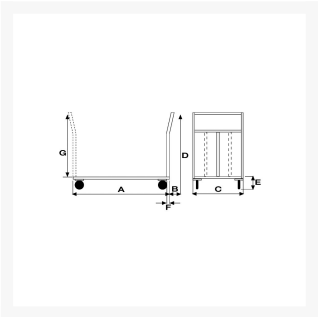

Descrizione

4 ruote girevoli di cui 2 con freno in gomma piena Ø 125
Dimensioni totali mm 500x900x985h
Dimensioni piano mm 500x800
Portata Kg. 300
Peso Kg. 16
Pianale in Lamiera Alto Spessore 15/10 con chassy portante in tubolare

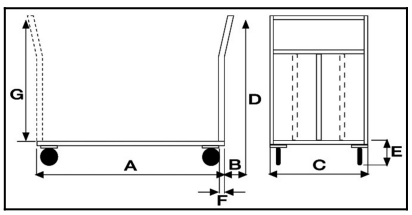

Manico di spinta in tubolare tondo con 3 traverse di contenimento
Supporti ruote imbullonati alla struttra attraverso contropiastre saldate allo chassy
Verniciatura a polveri Acriliche a spessore garantito di minimo 50 micron
CONFORME NORME CE

ART	A	B	C	D	E	F
042GIRFR	**800**	**70**	**500**	**985**	**195**	**30**

Informazioni Aggiuntive

Cod. Prod.	ART042GIRFR
GTIN/EAN	8053853152077
Fornito	Montato - Pronto all'uso
Peso kg	16.0000
Portata kg	300
Diametro Ruota in mm	125
Ruota del Tipo:	Gomma Industriale
Colore	Blu RAL5015
Produttore	Carmeccanica
Paese di Produzione	Italia
Garanzia	5 Anni IT
Conformità	CE
Disponibilità	Pronta Consegna

Additional Options

Antivibrante	Applicazione antivibrante