Pianale a 4 sponde in rete verniciato di cui 1 ribaltabile

Immagini Prodotto

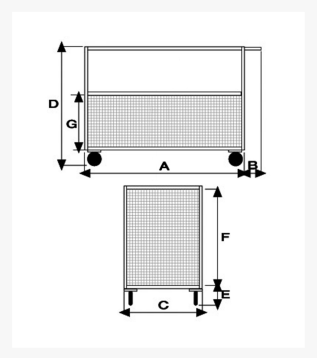

Descrizione

4 ruote (2 fisse - 2 girevoli) gomma piena Ø200
Dimensioni utili mm 750x1150x650h
Peso Kg 53
Portata Kg 500
Piano in lamiera 20/10
Maglia 100x100
1 sponda ribaltabile
VERNICIATURA A POLVERI EPOSSIDICHE
CONFORME NORME CE

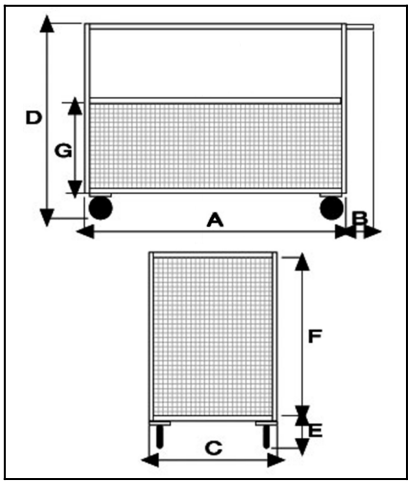

Optional:
Aggancio a trattorino rimorchiatore
Gancio traino posteriore

*fornito smontato

	A	B	C	D	E	F	G
ART201RV	**1200**	**75**	**800**	**890**	**285**	**605**	**300**

Informazioni Aggiuntive

Cod. Prod.	ART201RV
GTIN/EAN	8053853156730
Fornito	Ruote Montate al Piano, Sponde da Montare
Peso kg	53.0000
Portata kg	500
Diametro Ruota in mm	200
Ruota del Tipo:	Gomma Industriale
Colore	Alluminio RAL 9006
Produttore	Carmeccanica
Paese di Produzione	Italia
Garanzia	5 Anni IT
Conformità	CE
Disponibilità	Pronta Consegna

Additional Options

Paracolpi angolari	2 paracolpi angolari in gomma grigia antitraccia
	4 paracolpi angolari in gomma grigia antitraccia
Antivibrante	Applicazione antivibrante