# Pianale con Ruote Antiforatura Girevoli

## Immagini Prodotto

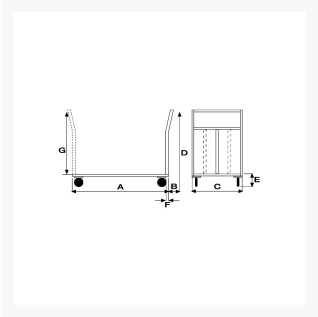

## Descrizione

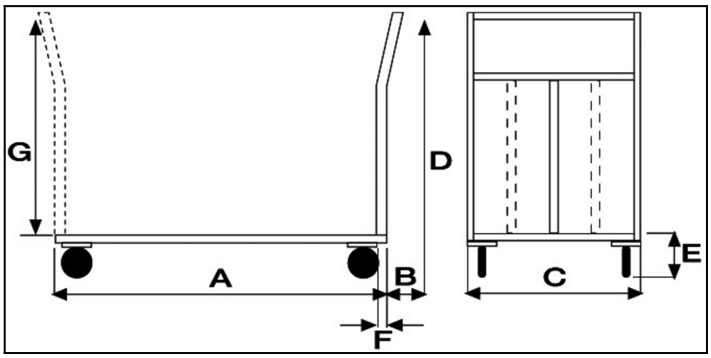


4 ruote girevoli antiforatura Ø 260
**Dimensioni totali** mm 1300x800x1125h.
**Dimensioni piano** mm 1200x800
**Portata** Kg. 500
**Peso** Kg. 46
Pianale in Lamiera Alto Spessore 20/10 con chassy portante in tubolare
Manico di spinta saldato al piano in tubolare tondo con quattro traverse di contenimento
Verniciatura a polveri Acriliche a spessore garantito di minimo 50 micron colore BLU RAL 5015
CONFORME NORME CE

| ART | A | B | C | D | E | F |
|---|---|---|---|---|---|---|
| 044A | 1200 | 70 | 800 | 1125 | 340 | 30 |

Carrello pianale portatutto monoblocco in acciaio saldato.
Carrello ideale per la movimentazione di materiali in magazzino.

## Informazioni Aggiuntive

| | |
|---|---|
| Cod. Prod. | ART044AGIR-02 |
| GTIN/EAN | 8053853152336 |
| Fornito | Montato - Pronto all'uso |
| Peso kg | 46.0000 |
| Portata kg | 500 |
| Diametro Ruota in mm | 200 |
| Ruota del Tipo: | Antiforatura PU - Cerchio Acciaio |
| Colore | Blu RAL5015 |
| Produttore | Carmeccanica |
| Paese di Produzione | Italia |
| Garanzia | 5 Anni IT |
| Conformità | CE |

## Additional Options

| | |
|---|---|
| **Paracolpi angolari** | 2 paracolpi angolari in gomma grigia antitraccia |
| | 4 paracolpi angolari in gomma grigia antitraccia |
| **Antivibrante** | Applicazione antivibrante |