Pianale con due sponde in rete

Immagini Prodotto

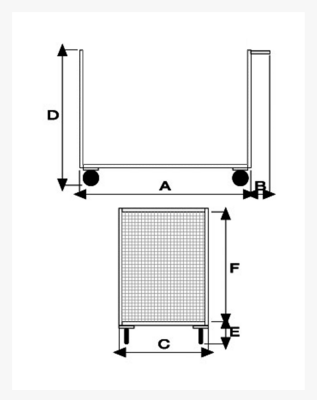

Descrizione

4 ruote (2 fisse - 2 girevoli) gomma industriale Ø 140
Dimensioni utili mm 600x900x810h
Peso Kg 26
Portata Kg 350
Maglia 30x30
Piano in lamiera 20/10 chassy in tubolare 30x15x1.5
VERNICIATURA A POLVERI EPOSSIDICHE
CONFORME NORME CE
Optional:

Aggancio a trattorino rimorchiatore
Gancio traino posteriore

*fornito smontato

ART	A	B	C	D	E	F
058	900	150	600	810	180	600

Informazioni Aggiuntive

Cod. Prod.	ART058
GTIN/EAN	8053853152657
Fornito	Ruote Montate al Piano, Sponde da Montare
Peso kg	26.0000
Portata kg	350
Diametro Ruota in mm	140
Ruota del Tipo:	Gomma Industriale
Colore	Blu RAL5015
Produttore	Carmeccanica
Paese di Produzione	Italia
Garanzia	5 Anni IT
Conformità	CE
Disponibilità	Pronta Consegna