Pianale con quattro sponde in rete una parzialmente ribaltabile

Immagini Prodotto

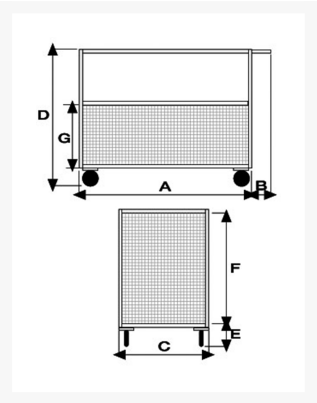

Descrizione

4 ruote (2 fisse - 2 girevoli) gomma piena Ø 140
Dimensioni totali mm 1050x600x810h
Dimensioni utili mm 900x600x600h
Peso Kg 36
Portata Kg 350
Maglia 30x30
Manico di spinta elettrosaldato

Piano in lamiera 20/10 chassy in tubolare 30x15x1.5
VERNICIATURA A POLVERI EPOSSIDICHE
CONFORME NORME CE
Optional:
Aggancio a trattorino rimorchiatore
Gancio traino posteriore

*fornito smontato

ART	A	B	C	D	E	F	G
058BR	900	150	600	810	180	600	300

Informazioni Aggiuntive

Cod. Prod.	ART058BR
GTIN/EAN	8053853152824
Fornito	Ruote Montate al Piano, Sponde da Montare
Peso kg	36.0000
Portata kg	350
Diametro Ruota in mm	140
Ruota del Tipo:	Gomma Industriale
Colore	Blu RAL5015
Produttore	Carmeccanica
Paese di Produzione	Italia
Garanzia	5 Anni IT
Conformità	CE
Disponibilità	Pronta Consegna

Additional Options

Opzionale	2 Paracolpi Angolari in Gomma
	4 Paracolpi Angolari in Gomma