Pianale con quattro sponde in rete una parzialmente ribaltabile con freno normalmente attivo

Immagini Prodotto

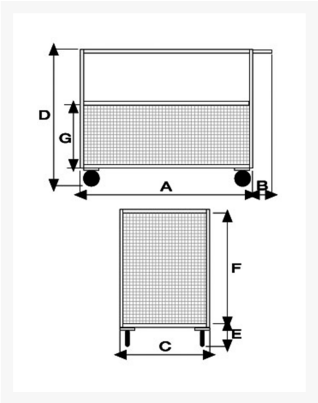

Descrizione

4 ruote Ø150 desmopan (2 fisse - 2 girevoli), 2 con freno normalmente attivo
Dimensioni utili mm 600x900x810h
Peso Kg 34
Portata Kg 300
Maglia 30x30 f. 2.8
Piano in lamiera20/10 chassy in tubolare 30x15x1.5
VERNICIATURA A POLVERI ACRILICHE
CONFORME NORME CE

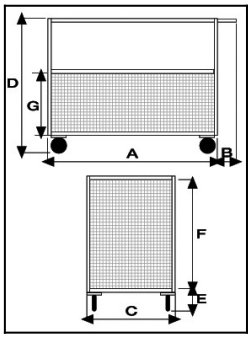

Optional:
Protezione piedi in ABS
*fornito smontato

ART	A	B	C	D	E	F	G
058BRFR1	900	150	600	810	180	600	300

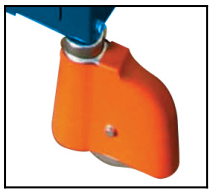

Informazioni Aggiuntive

Cod. Prod.	ART058BRFR1
GTIN/EAN	8053853158192
Fornito	Ruote Montate al Piano, Sponde da Montare
Peso kg	34.0000
Portata kg	300
Diametro Ruota in mm	150
Ruota del Tipo:	Gomma Industriale
Colore	Blu RAL5015
Produttore	Carmeccanica
Paese di Produzione	Italia
Garanzia	5 Anni IT
Conformità	CE
Disponibilità	15 giorni

Additional Options

Opzionale	2 Paracolpi Angolari in Gomma
	4 Paracolpi Angolari in Gomma