Piattaforma carrellata grande alzata 300 Kg con rulliera a 10 rulli folli.

Immagini Prodotto

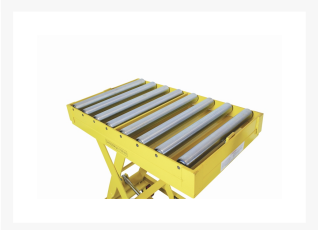

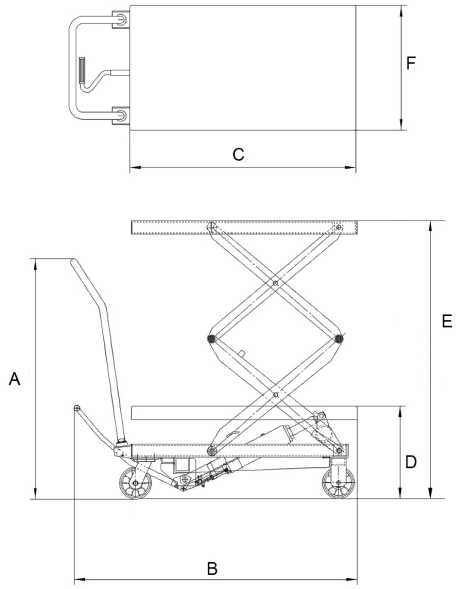

Descrizione

La piattaforma carrellata è progettata per essere spinta, tirata o sterzata manualmente da un operatore a piedi su una superficie liscia, orizzontale e compatta.
Il carico può essere sollevato mediante leva a pedale mentre la discesa può essere controllata manualmente mediante leva posizionata sul timone.

Ruote in poliuretano Ø 128x40
2 ruote girevoli con freno
Piano 910x500
Telaio portante di base e piano di carico realizzati con profilati di acciaio elettrosaldati
Piano di carico con rulliera a 10 rulli folli
Pompa a pedale a effetto semplice
Leva comando per discesa a velocità regolabile
Disponibile anche elettrica
VERNICIATURA A POLVERI ACRILICHE
CONFORME NORME CE

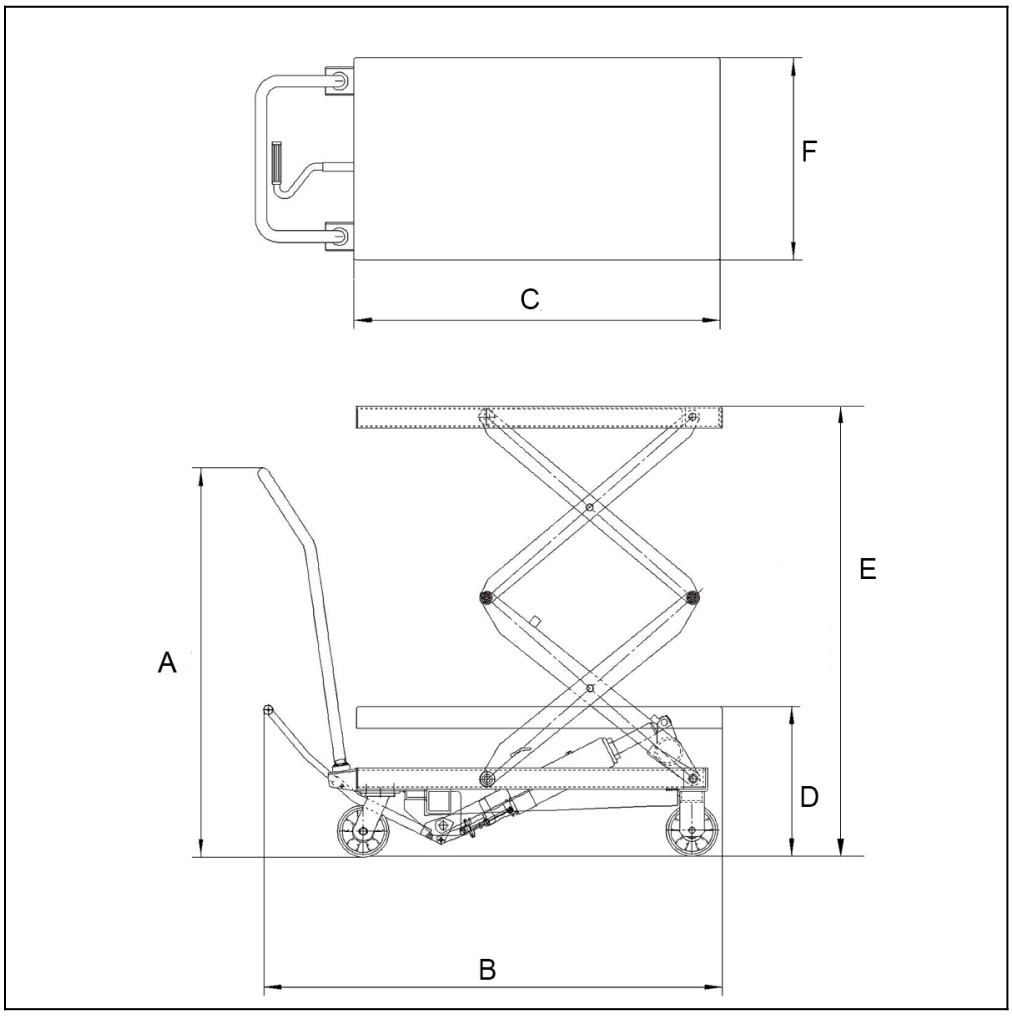

	A	B	C	D	E	F	Nr. cicli per elevazione massima	Ruote d.	Portata	Peso
PC350D	**975**	**1140**	**910**	**415**	**1360**	**500**	**53**	**125**	**300**	**155**

Informazioni Aggiuntive

Cod. Prod.	PC350DR
GTIN/EAN	8053853155528
Fornito	Montato - Pronto all'uso
Peso kg	155.0000
Portata kg	300
Ruota del Tipo:	Nylon/Poliuretano
Colore	Giallo RAL1028
Produttore	Carmeccanica
Paese di Produzione	Italia
Garanzia	2 Anni
Conformità	CE
Disponibilità	7 giorni