Piattaforma carrellata grande alzata 350 Kg.

Immagini Prodotto

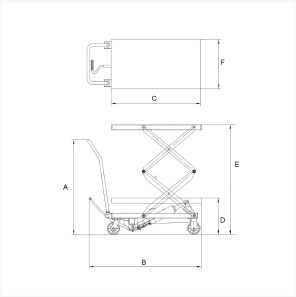

Descrizione

Telaio portante di base e piano di carico realizzati con profilati c
Piano di carico in lamiera liscia
VERNICIATURA A POLVERI ACRILICHE
CONFORME NORME CE

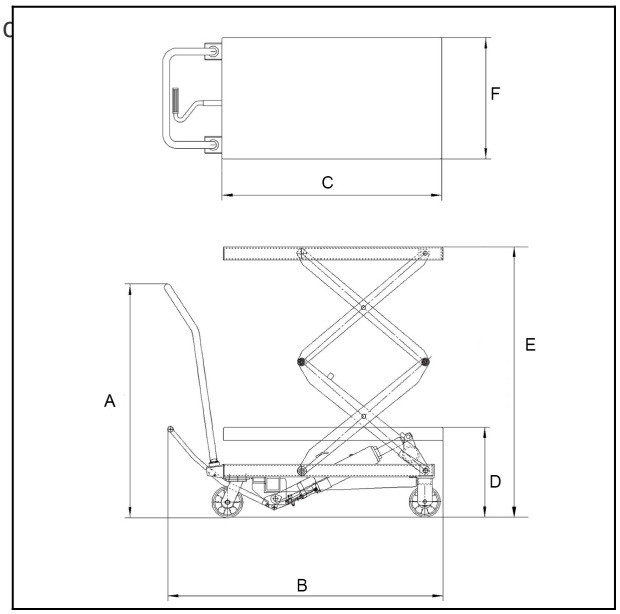

	A	B	C	D	E	F
PC350DE	**920**	**1210**	**910**	**370**	**1300**	**500**

Portata		kg	350
Altezza massima sollevamento	E (h_2)	mm	1300
Altezza piattaforma chiusa	D (h_1)	mm	370
Dimensioni piattaforma	CxFxspessore	mm	910x500x53
Ruote d.		mm	125x40
Ingombro complessivo lunghezza	B (L_1)	mm	1210
Altezza manico	h_3	mm	920
Sollevamento	h_4	mm	930
Velocità di salita (con carico / senza carico)		mm/s	90/110
Velocità di discesa (con carico / senza carico)		mm/s	100/90
Tempo impiegato per raggiungere la massima altezza		s	10
Nr. cicli di salita effettuabili con una singola carica			100 ca.
Motore		W	800

4 batterie sigillate Pb-Gel			4x12V/15Ah
Peso Batteria		kg	18
Dimensioni Batteria	lxpxh	mm	100x150x100
Caricabatteria alta frequenza		V/A	24V/4A
Peso		kg	160
Grado protezione ad agenti atmosferici			IP54

Informazioni Aggiuntive

Cod. Prod.	PC350DE
GTIN/EAN	8053853155511
Fornito	Montato - Pronto all'uso
Peso kg	142.0000
Portata kg	350
Ruota del Tipo:	Non Specificato
Colore	Giallo RAL1028
Produttore	Carmeccanica
Garanzia	2 Anni
Conformità	CE
Disponibilità	Pronta Consegna