Porta Bombola lt. 5 e 7 in acciaio INOX AISI 304

Immagini Prodotto

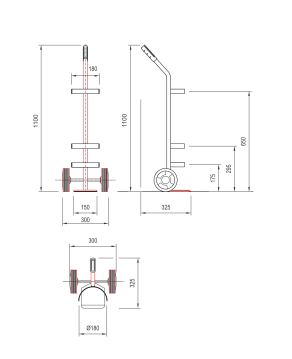

Descrizione

Porta bombola singolo per bombola da Ø 160, capacità lt. 5/7.
Maggior resistenza alla ossidazione e alla corrosione, soprattutto con aria umida o acqua dolce.
I carrelli in acciaio inox inossidabile (AISI 304) sono indispensabili per il settore alimentare e alberghiero, nella distribuzione organizzata e in tutti gli ambienti con elevato grado di salinità.
2 ruote in gomma grigia antitraccia Ø 150
Ruota gomma grigia antitraccia e disco plastica con mozzo foro passante.
Carrello per gres, asfalto, cemento e resinato.
Dimensioni mm 290x350x1100
Altezza cerchi mm 155 - 275 - 615
Pala di carico mm 150x150
Peso Kg.3,5
Portata Kg 60
Cinghia con fibbia color blu per contenimento bombola nel secondo cerchio di contenimento.
Manopola in gomma atossica.
Impugnatura Ergonomica.
Tubolari, piastra e cerchi elettrosaldati.
Struttura completamente in Acciaio Inox AISI 304
CONFORME NORME CE

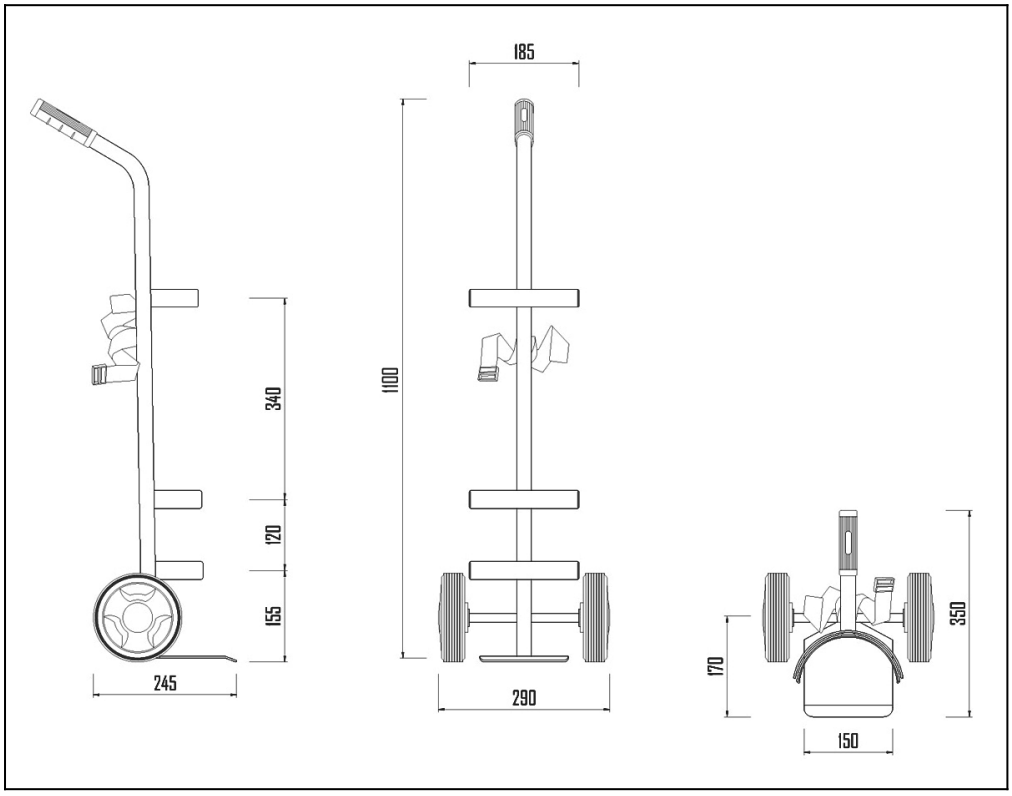

Informazioni Aggiuntive

Cod. Prod.	ART032AINOX
GTIN/EAN	8053853151186
Fornito	Montato - Pronto all'uso
Peso kg	3.0000
Dimensioni Pala in mm	150x150
Portata kg	50
Diametro Ruota in mm	150
Ruota del Tipo:	Gomma Antitraccia
Colore	Inox 2B Decapato
Produttore	Carmeccanica
Paese di Produzione	Italia
Garanzia	5 Anni IT
Conformità	CE
Disponibilità	15 giorni