Portabombole biposto con cassetta lt.14

Immagini Prodotto

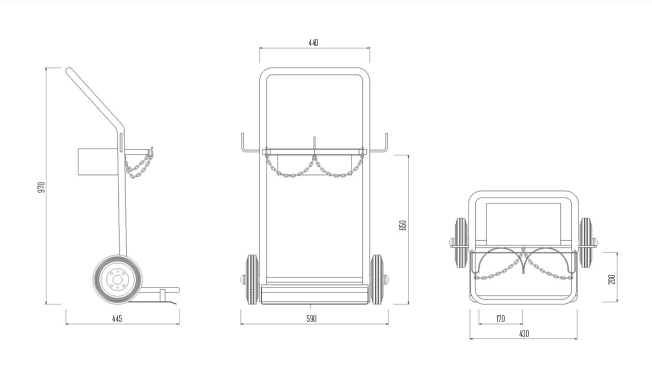

Descrizione

Per bombole Ø 170
Utilizzato per assicurare il trasporto di bombole di gas da 14 litri grazie alle catene evitandone così la caduta accidentale.
2 ruote gomma piena Ø200
Dimensioni mm: 590x445x970h
Altezza cerchi di contenimento bombole mm 650
Dimensioni cassetta attrezzi mm 300x170x105h
Pala di carico: mm 430x200
Peso Kg.12
Portata Kg 200
Tubolare struttura resistente 20x1.5.
Dotato di maniglione ergonomico per una facile movimentazione.
Nuovo aggancio di sicurezza antisgancio per catena.
Lamiera aggancio catena tagliata al laser spessore 30/10.
Cassetta per contenimento utensili e attrezzi da lavoro.
Catenella verniciata rossa per contenimento bombole.
Verniciatura a polvere epossidica essiccata a forno.
CONFORME NORME CE

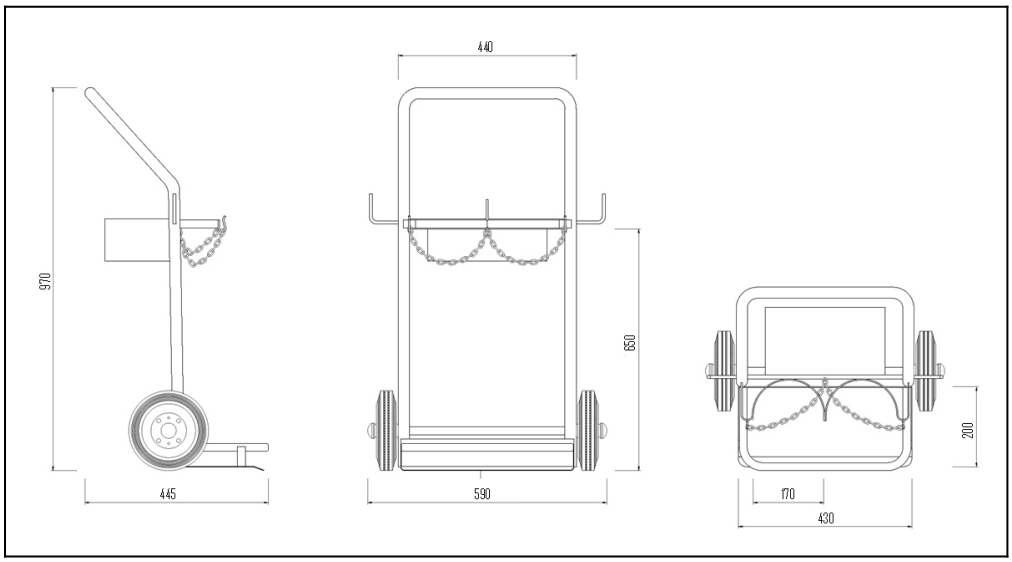

Informazioni Aggiuntive

Cod. Prod.	ART014
GTIN/EAN	8053853150530
Fornito	Montato - Pronto all'uso
Peso kg	12.0000
Portata kg	200
Diametro Ruota in mm	200
Ruota del Tipo:	Gomma Industriale
Colore	Blu RAL5015
Produttore	Carmeccanica
Paese di Produzione	Italia
Garanzia	5 Anni IT
Conformità	CE
Disponibilità	Pronta Consegna