Portabombole lt. 5/7/14

Immagini Prodotto

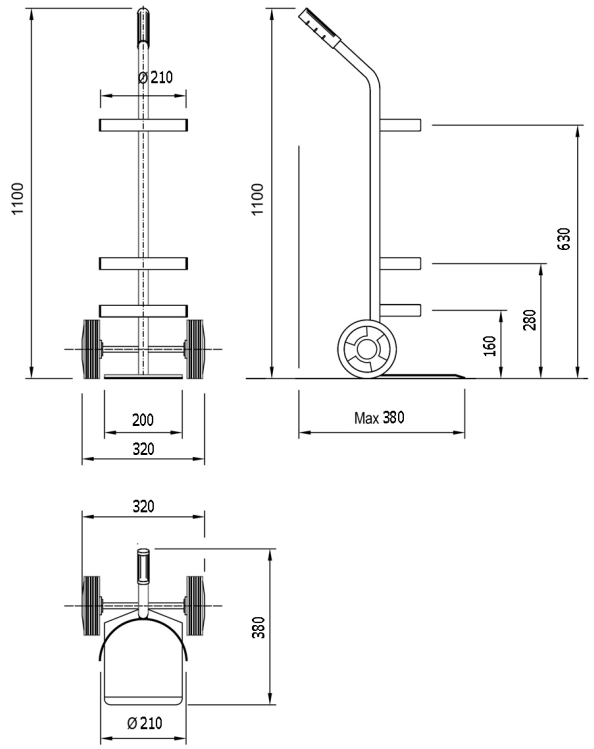

Descrizione

Porta bombola singolo per bombola da Ø 210, capacità lt. 5/7/14
Pensati per un utilizzatore professionale, ideale sia ad uso industriale che ospedaliero.
I cerchi di contenimento a diverse altezze e la cinghia con fibbia garantiscono maggiore stabilità.
2 Ruote gommate Ø 150
Ruota Gommata con anello il Polverino e con nucleo in Polipropilene di colore nero, con mozzo su boccola liscia.
Carrello per gres, asfalto, cemento e resinato.
Dimensioni mm 320x380x1100h
Altezza cerchi mm 160 - 280 - 630
Pala di carico mm 200x250
Peso Kg.4
Portata Kg 60
Cinghia con fibbia cm 70 color blu nel secondo cerchio di contenimento.
Manopola in gomma atossica.
Impugnatura Ergonomica.
Tubolari, piastra e cerchi elettrosaldati.
VERNICIATURA A POLVERI ACRILICHE
CONFORME NORME CE

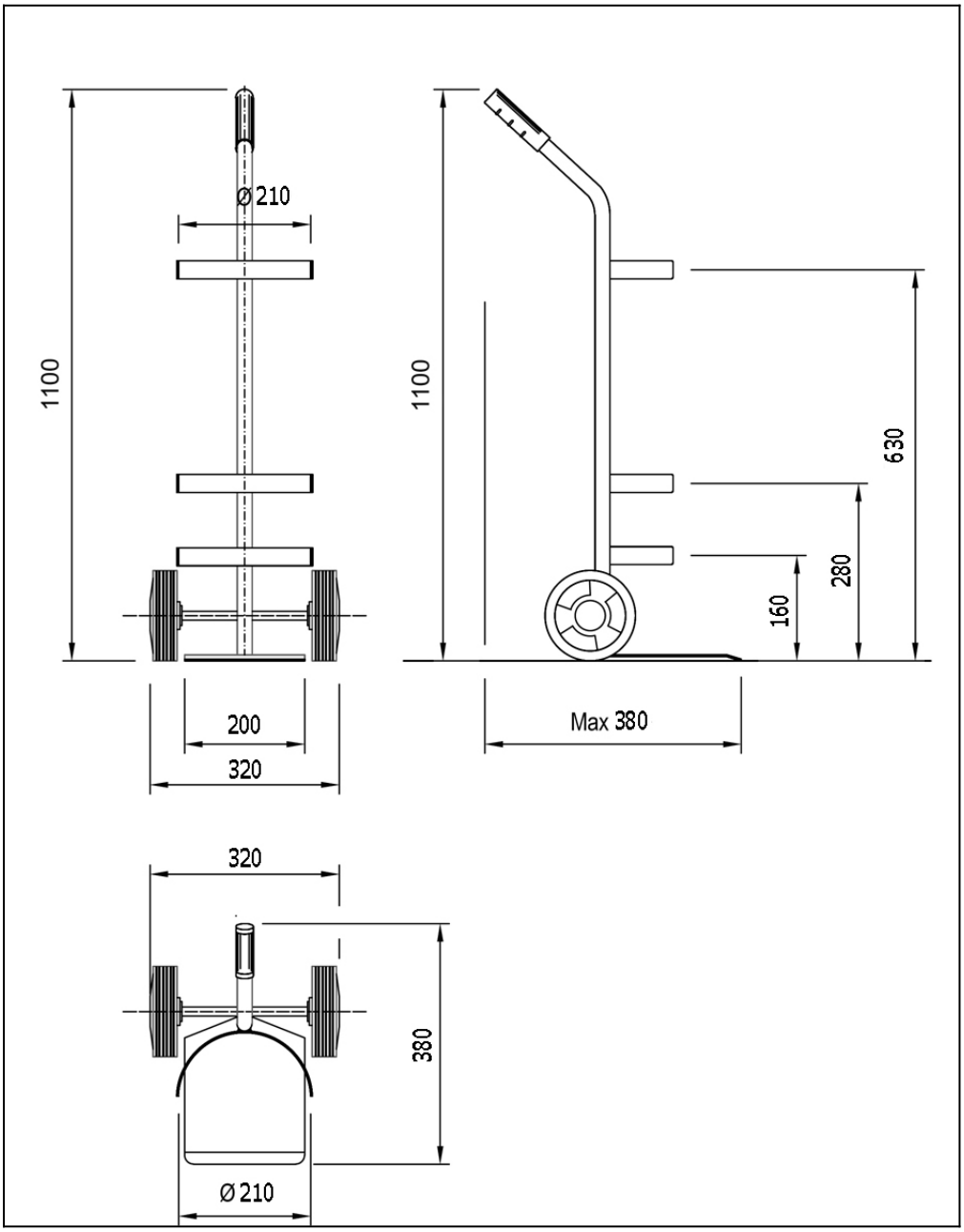
Ø 210
1100
200
320
1100
630
280
160
Max 380
320
380
Ø 210

Informazioni Aggiuntive

Cod. Prod.	ART032BA
GTIN/EAN	8053853157614
Fornito	Montato - Pronto all'uso
Peso kg	4.0000
Dimensioni Pala in mm	250x200
Portata kg	60
Diametro Ruota in mm	150
Ruota del Tipo:	Nylon Gommato
Colore	Bianco
Produttore	Carmeccanica
Paese di Produzione	Italia
Garanzia	5 Anni IT
Conformità	CE
Disponibilità	Pronta Consegna