Portacasse ruota gomma piena

Immagini Prodotto

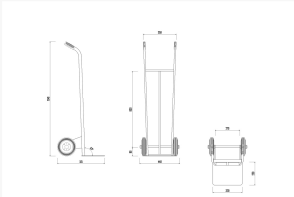

Descrizione

Portacasse con spalla dritta ideale per cassette, pacchi o scatole ingombranti.
Adatto sia per ambiente industriale che casalingo.
2 ruote gomma piena Ø 200
Anello in gomma nera, durezza 82±4 Sh.A. Mozzo in lamiera d'acciaio stampata zincocromata e rivettata.
Carrello per gres, asfalto, cemento e resinato.
Dimensioni mm 440x515x1240h
Pala di carico mm 320x250
Peso Kg. 12
Portata Kg. 200
Manopole in gomma atossica
Impugnatura ergonomica
Tubolari e piastra elettrosaldati.
VERNICIATURA A POLVERI ACRILICHE
CONFORME NORME CE

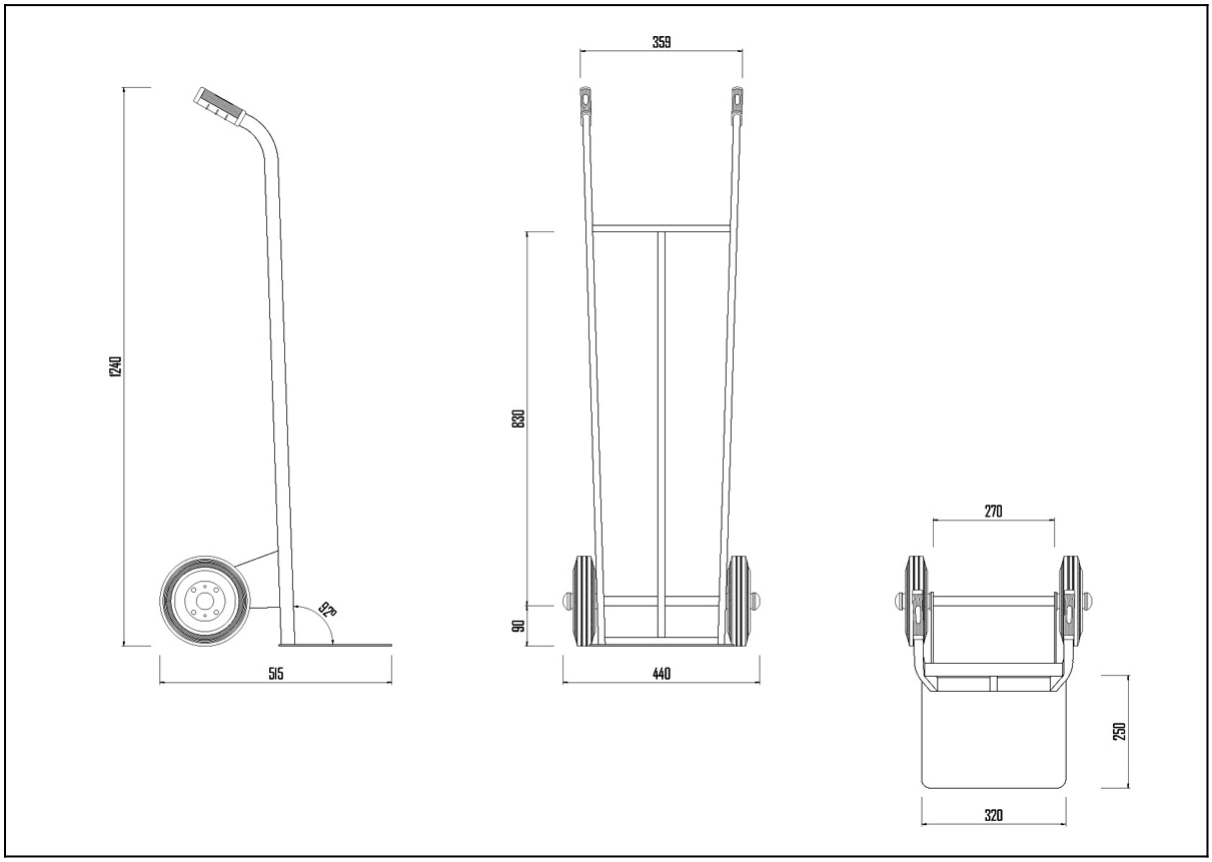

Informazioni Aggiuntive

Cod. Prod.	ART005
GTIN/EAN	8053853150097
Fornito	Montato - Pronto all'uso
Peso kg	12.0000
Dimensioni Pala in mm	320x250
Portata kg	200
Diametro Ruota in mm	200
Ruota del Tipo:	Gomma Industriale
Colore	Arancio RAL2004
Produttore	Carmeccanica
Paese di Produzione	Italia
Garanzia	5 Anni IT
Conformità	CE
Disponibilità	Pronta Consegna