Portatutto Grande a 2 Piani in acciaio inox AISI 304 con ruote con freno

Immagini Prodotto

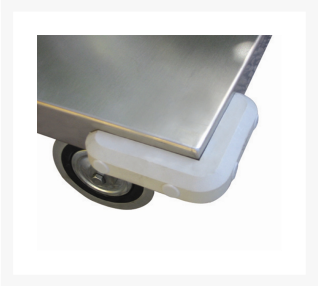

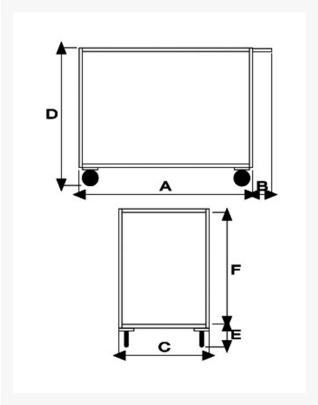

Descrizione

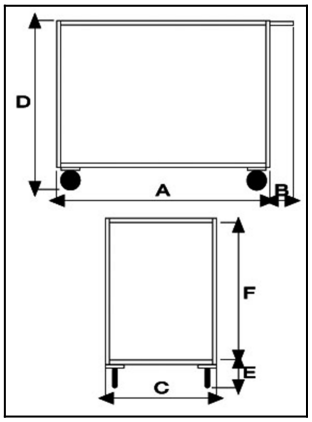

4 ruote (2 fisse - 2 girevoli con freno) gomma piena Ø125
Dimensioni totali mm 600x1050x870h
Dimensioni piano mm 600x900
Peso Kg. 22
Portata Kg. 300
Lamiera 15/10
Manico di spinta elettrosaldato.
Struttura completamente in Acciaio Inox AISI 304
CONFORME NORME CE

ART	A	B	C	D	E	F
041FRINOX	**900**	**150**	**600**	**870**	**200**	**670**

Optional:
Paracolpi angolare in gomma grigia antitraccia
Antirombo ai piani - Speciale gomma per evitare la risonanza a pianale nella movimentazione a carrello vuoto

Informazioni Aggiuntive

Cod. Prod.	ART041FRINOX
GTIN/EAN	8053853151803
Fornito	Montato - Pronto all'uso
Peso kg	22.0000
Portata kg	300
Diametro Ruota in mm	140
Ruota del Tipo:	Gomma Antitraccia
Colore	Inox Satinato
Produttore	Carmeccanica
Paese di Produzione	Italia
Garanzia	5 Anni IT
Conformità	CE
Disponibilità	Pronta Consegna