Portatutto Medio a 2 Piani con ruote con freno con ruote girevoli e 2 con freno

Immagini Prodotto

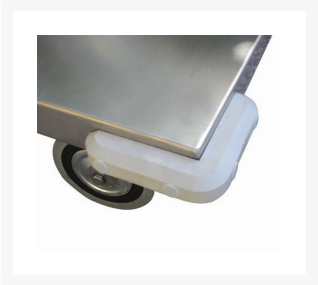

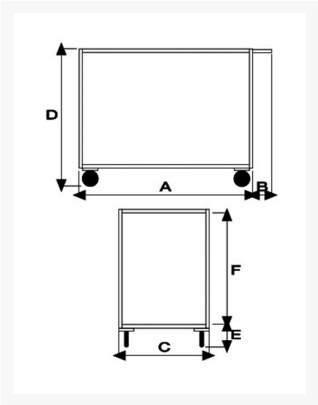

Descrizione

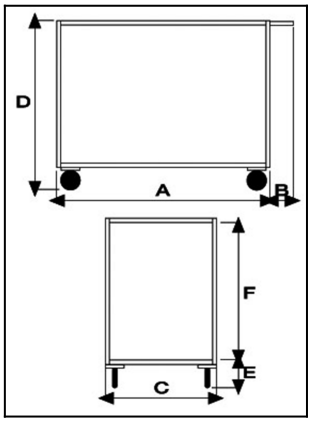

4 ruote girevoli, di cui 2 con freno in gomma piena Ø125
Dimensioni totali mm 500x950x850h
Dimensioni piano mm 500x800
Peso Kg. 20
Portata Kg. 250
Lamiera 15/10
Manico di spinta elettrosaldato.
VERNICIATURA A POLVERI ACRILICHE
CONFORME NORME CE

ART	A	B	C	D	E	F
041AGIRFR	**800**	**150**	**500**	**850**	**170**	**680**

Optional:
Paracolpi angolare in gomma grigia antitraccia
Antirombo ai piani - Speciale gomma per evitare la risonanza a pianale nella movimentazione a carrello vuoto

Informazioni Aggiuntive

Cod. Prod.	ART041AGIRFR
GTIN/EAN	8053853151643
Fornito	Montato - Pronto all'uso
Peso kg	21.0000
Portata kg	250
Diametro Ruota in mm	125
Ruota del Tipo:	Gomma Industriale
Colore	Blu RAL5015
Produttore	Carmeccanica
Paese di Produzione	Italia
Garanzia	5 Anni IT
Conformità	CE
Disponibilità	Pronta Consegna

Additional Options

Antivibrante	Applicazione antivibrante