Sollevatore ad arganello Porta bobine

Immagini Prodotto

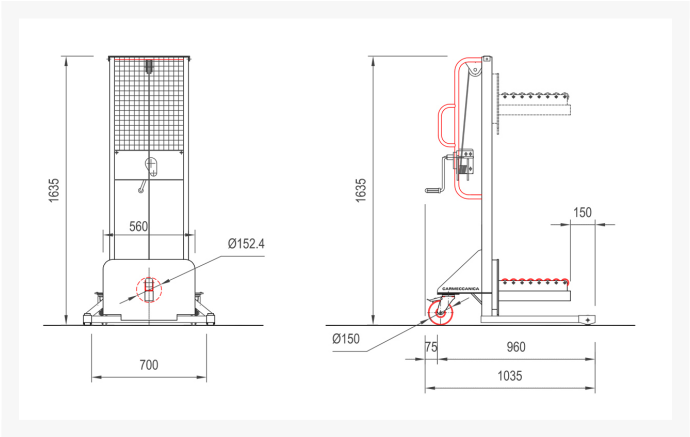

Descrizione

Aggancio bombina tramite perno con anima da 6 pollici provvisto di sistema a cuscinetti per facilitare il carico e scarico.
Maniglie di spinta.
Argano omologato 500 kg AL.KO con frizione automatica
Fune trefoli con anima tessile carico rottura kg 1000.
La discesa del carico può avvenire solo se l'operatore agisce intenzionalmente sull'argano e ne provoca la graduale discesa
Verniciatura a polvere epossidica essiccata a forno
CONFORME NORME CE

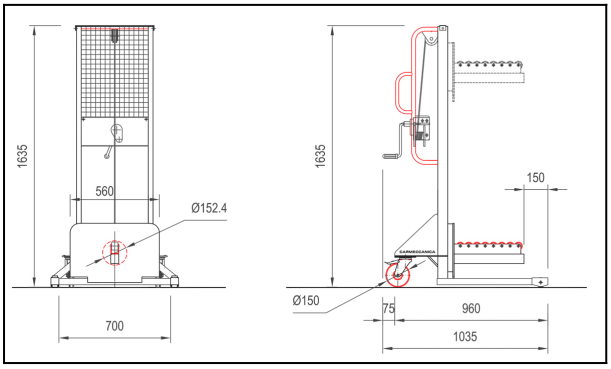

DESCRIZIONE

Tipo di sollevamento	Arganello
Sistema guida	Accompagnamento
Portata	kg 80

DIMENSIONI

Sollevamento	mm 1495
Ingombro minimo in altezza	mm 1635
Ingombro massimo in altezza	mm 1635

Lunghezza totale	mm 1035
Larghezza totale	mm 700
Lunghezza perno	mm 440
Larghezza perno	mm 55
Altezza perno compreso di rulli	mm 152
Luce utile tra gambe stabilizzatrici	mm 700
Escursione gambe rispetto al perno	mm 150
Altezza minima sollevamento centro perno	mm 160

PESI E RUOTE

Peso a vuoto	kg 80
Numero di ruote presenti (fronte/retro)	2/2
Misure rulli anteriori	80x40
Ruote posteriori	150x45

Informazioni Aggiuntive

Cod. Prod.	ARX165
Fornito	Montato - Pronto all'uso
Peso kg	80.0000
Portata kg	80
Diametro Ruota in mm	150
Ruota del Tipo:	Non Specificato
Colore	Giallo RAL1028
Produttore	Carmeccanica
Paese di Produzione	Italia
Garanzia	5 Anni IT
Conformità	CE
Disponibilità	Su Richiesta