Sollevatore ad arganello con frizione incorporata arresto automatico,sollevamento massimo mm 1600 con piastra

Immagini Prodotto

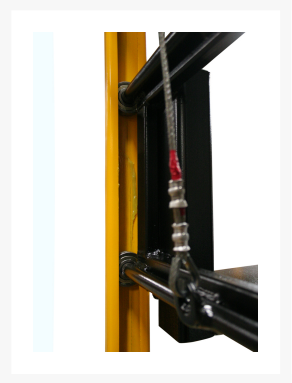

Descrizione

Maniglie di spinta.
Argano omologato 500 kg AL.KO con frizione automatica
Fune trefoli con anima tessile carico rottura kg 1000.
La discesa del carico può avvenire solo se l'operatore agisce intenzionalmente sull'argano e ne provoca la graduale discesa
CONFORME NORME CE

DESCRIZIONE	
Tipo di sollevamento	Arganello
Sistema guida	Accompagnamento
Portata	kg 200
Distanza asse ruote di carico da base forca	mm 500
Passo	mm 670
DIMENSIONI	
Sollevamento	mm 1600
Ingombro minimo in altezza	mm 1980
Ingombro massimo in altezza	mm 1980
Altezza minima piastra	mm 60
Lunghezza totale	mm 950
Lunghezza corpo macchina	mm 335
Larghezza totale	mm 660
Lunghezza piastra	mm 625
Larghezza esterna piastra	mm 560
Spessore piastra	mm 30
Luce libera a metà passo	mm 15
Raggio di volta	mm 900
Altezza maniglie	mm 1200
PESI E RUOTE	
Peso a vuoto	kg 56

Numero di ruote presenti (fronte/retro)	2/2
Misure rulli anteriori	80x40
Ruote posteriori 2 con freno di stazionamento	100x35
Carreggiata anteriore	mm 490
Carreggiata posteriore	mm 500

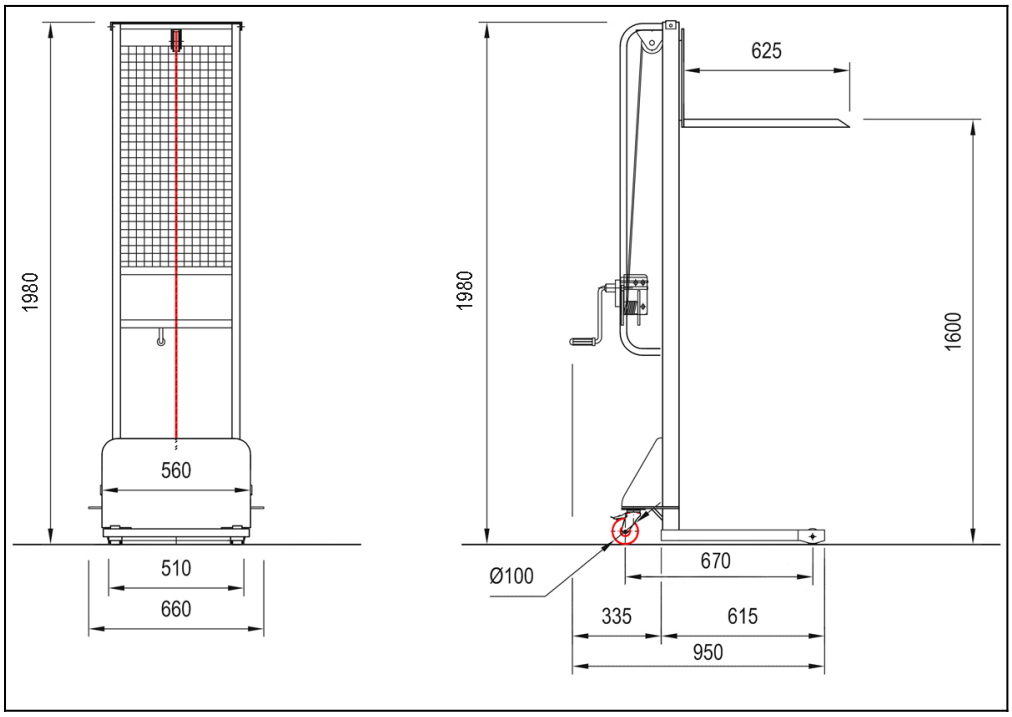

Informazioni Aggiuntive

Cod. Prod.	ARX151
Fornito	Montato - Pronto all'uso
Peso kg	56.0000
Portata kg	200
Colore	Giallo RAL1028
Produttore	Carmeccanica
Paese di Produzione	Italia
Garanzia	5 Anni IT
Conformità	CE
Disponibilità	Su Richiesta