Transpallet Forche Lunghe da 2000 mm e Portata kg 1200

Immagini Prodotto

Descrizione

Comando a leva a 3 posizioni
Ruote timone in gomma elastic Ø 200 su cuscinetti a sfera
4 rulli anteriori in nylon bianco Ø 82x70
Dimensioni forche mm 2000x540
Lunghezza totale mm 2400
Portata Kg 1200
Peso Kg 125
Raggio di volta Wa mm 2217

Luce utile tra le forche mm 240
Baricentro mm 1000
Passo mm 2042
Distanza asse ruote di carico da base forca mm 1782
Corridoio di stivaggio con europallet 800x1.200 Ast mm 2635
Timone direzionabile a 205° con rotazione su sfera
Struttura in acciaio stampato e saldatura robotizzata
Verniciatura a polvere epossidica essiccata a forno
CONFORME NORME CE

	A	B	C	D	E	F	G	H
TCRF 200	**2400**	**1165**	**400**	**2000**	**150**	**540**	**85**	**200**

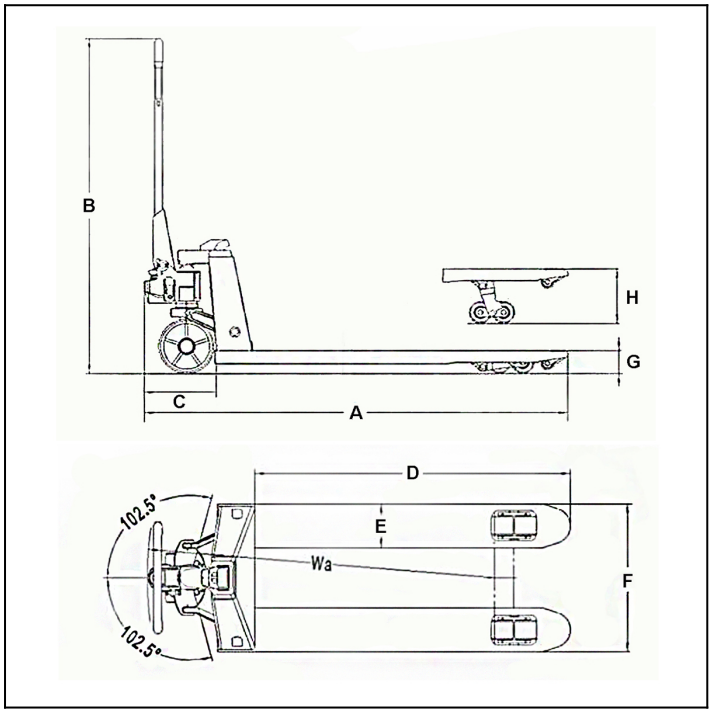

POMPA MONOBLOCCO

RUOTE GOMMA ELASTICA Ø mm 200

LEVA 3 POSIZIONI

RULLI FORCHE IN NYLON

RULLI SUPPLEMENTARI DI AVVIO

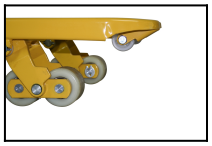

INGRASSATORI

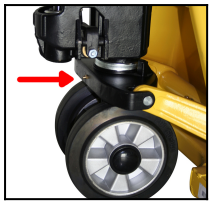

Informazioni Aggiuntive

Cod. Prod.	TCRF 200
GTIN/EAN	8053853155870
Fornito	Montato - Pronto all'uso
Peso kg	125.0000
Portata kg	1200
Ruota del Tipo:	Gomma Elastica
Colore	Giallo RAL1028
Produttore	Carmeccanica
Garanzia	2 Anni
Conformità	CE
Disponibilità	Pronta Consegna