Transpallet Forche da 1500 mm e Portata kg 1600

Immagini Prodotto

Descrizione

Comando a leva a 3 posizioni
Ruote timone in gomma elastic Ø 200 su cuscinetti a sfera
4 rulli anteriori in nylon bianco Ø 82x70
Dimensioni forche mm 1500x540
Lunghezza totale mm 1900
Portata kg 1600
Peso kg 100
Raggio di volta Wa mm 1717

Luce utile tra le forche mm 240
Baricentro mm 750
Passo mm 1542
Distanza asse ruote di carico da base forca mm 1282
Corridoio di stivaggio con europallet 800x1.200 Ast mm 2135
Timone direzionabile a 205° con rotazione su sfera
Struttura in acciaio stampato e saldatura robotizzata
Verniciatura a polvere epossidica essiccata a forno
CONFORME NORME CE

	A	B	C	D	E	F	G	H
TCRF 150	**1900**	**1165**	**400**	**1500**	**150**	**540**	**85**	**200**

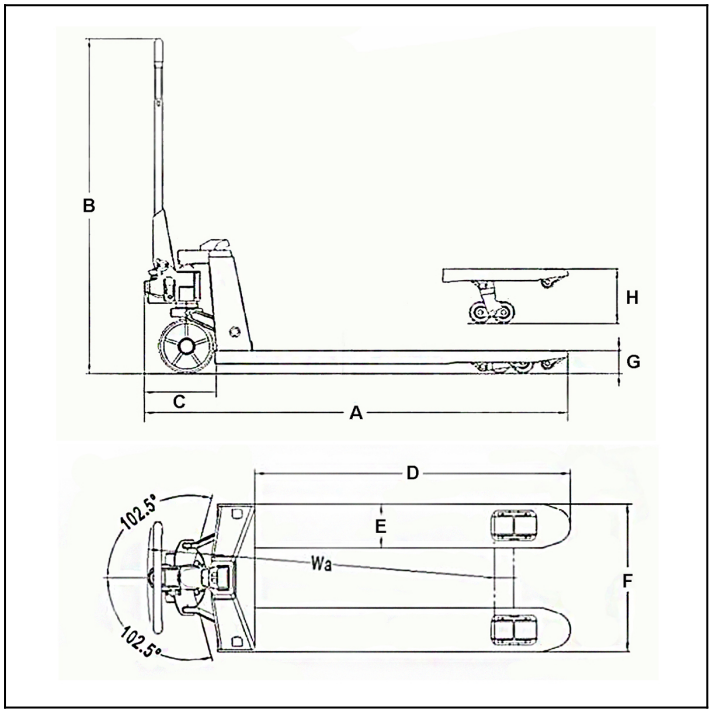

POMPA MONOBLOCCO

RUOTE GOMMA ELASTICA Ø mm 200

LEVA 3 POSIZIONI

RULLI FORCHE IN NYLON

RULLI SUPPLEMENTARI DI AVVIO

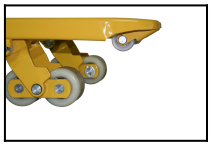

INGRASSATORI

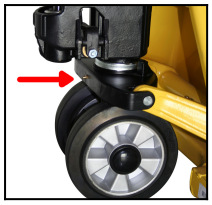

Informazioni Aggiuntive

Cod. Prod.	TCRF 150
GTIN/EAN	8053853155856
Fornito	Montato - Pronto all'uso
Peso kg	100.0000
Portata kg	1600
Ruota del Tipo:	Gomma Elastica
Colore	Giallo RAL1028
Produttore	Carmeccanica
Garanzia	2 Anni
Conformità	CE
Disponibilità	Pronta Consegna