Vasca raccolta liquidi inforcabile lt.224

Immagini Prodotto

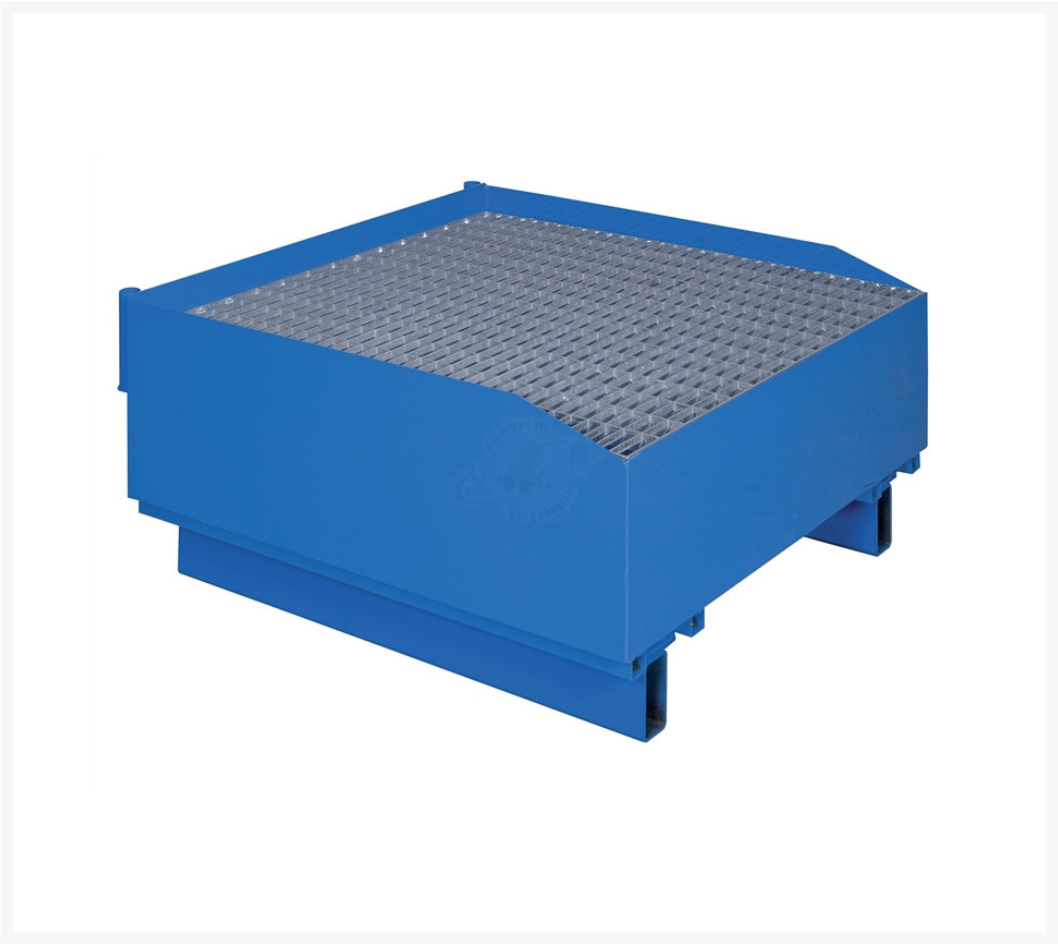

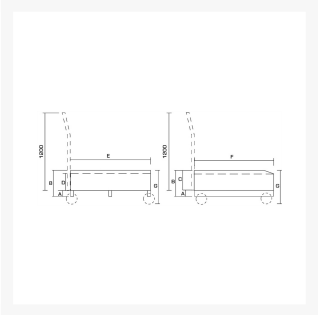

Descrizione

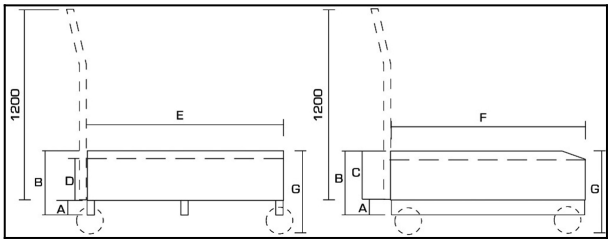

Dimensioni: 800x800x500h
Capacità lt. 190
Peso Kg. 50
Portata Kg. 700/m2
Vasca inforcabile e facile da trasportare
Struttura in lamiera ad alto spessore (25/10) con saldature a tenuta stagna
Grigliato con zincatura a caldo e con Portata pari a 700 Kg per metro quadro
VERNICIATURA A POLVERI ACRILICHE

CONFORME NORME CE

ART	A	B	C	D	E	F	G	LT
062	100	500	400	350	800	800	510	224

Normativa di riferimento DM 18.05.1995: le singole unità di deposito devono essere realizzate in struttura impermeabile e incombustibilee con capacità non inferiore ad 1/3 di quella complessiva geometrica dei serbatoi in esso ubicati e comunque almeno pari alla capacità del serbatoio più grande.

Informazioni Aggiuntive

Cod. Prod.	ART062
GTIN/EAN	8053853153050
Fornito	Montato - Pronto all'uso
Peso kg	50.0000
Portata kg	700
Ruota del Tipo:	Non Specificato
Colore	Blu RAL5015
Produttore	Carmeccanica
Paese di Produzione	Italia
Garanzia	5 Anni IT
Conformità	CE
Disponibilità	7 giorni